BOSCH

Professional

GCM 254 D

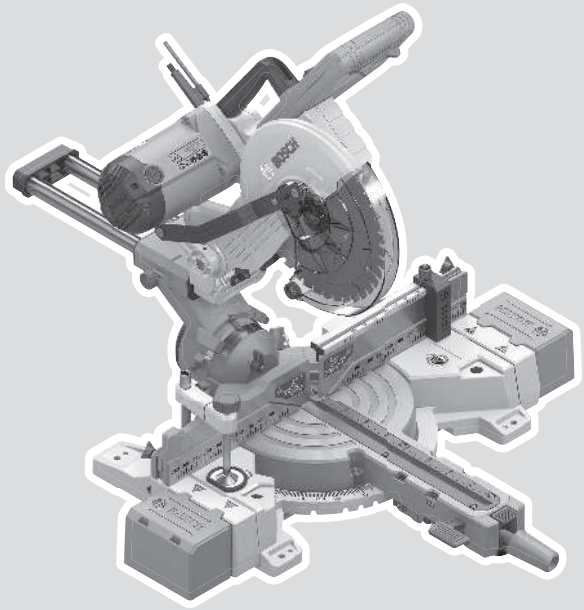

Robert Bosch Power Tools GmbH
70538 Stuttgart
GERMANY

www.bosch-pt.com

1 609 92A 88T (2026.05) PS / 31

1 609 92A 88T

hr Originalne upute za rad

Hrvatski ..... Stranica 16

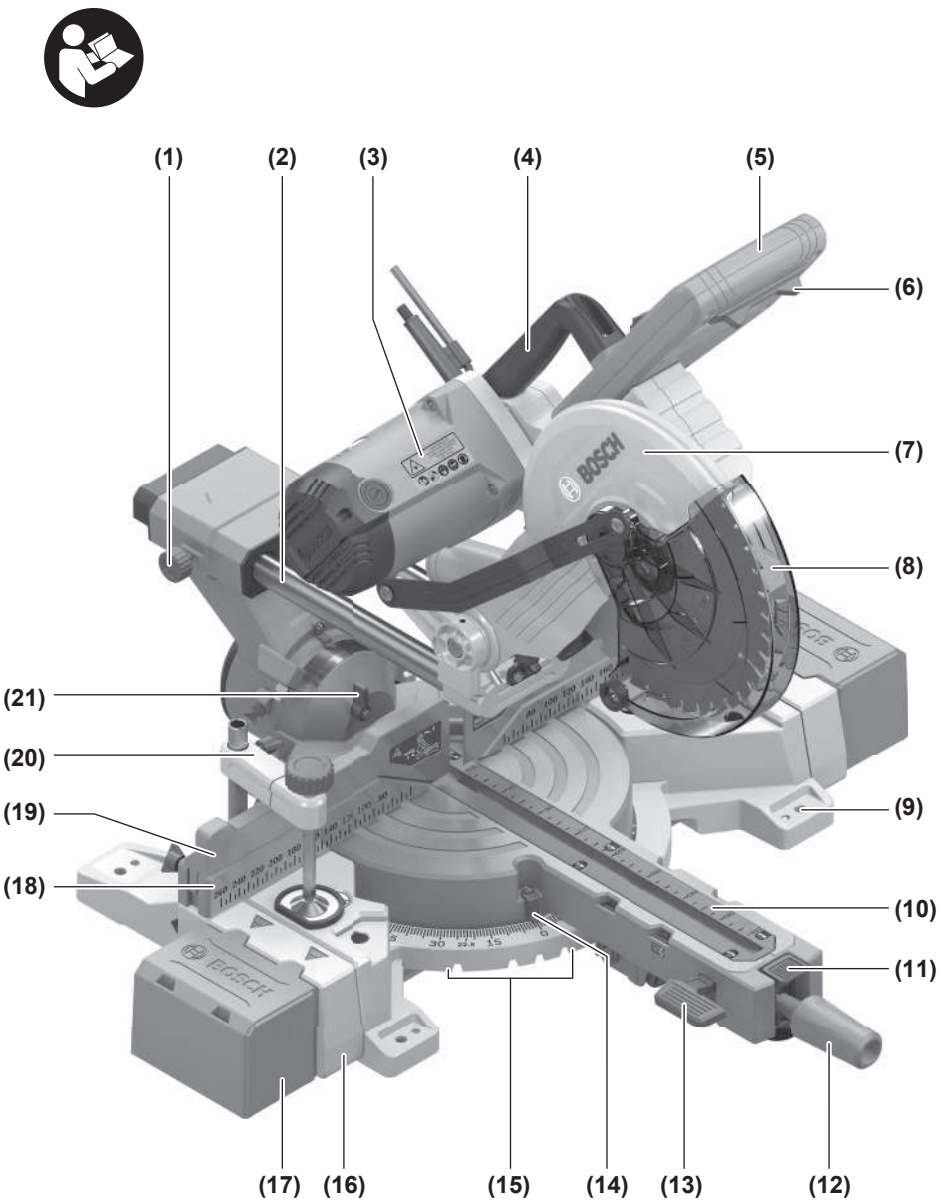
(1)
(2)
(3)
(4)
(5)
(6)
(7)
(8)
(9)
(10)
(11)
(12)
(13)
(14)
(15)
(16)
(17)
(18)
(19)
(20)
(21)
BOSCH

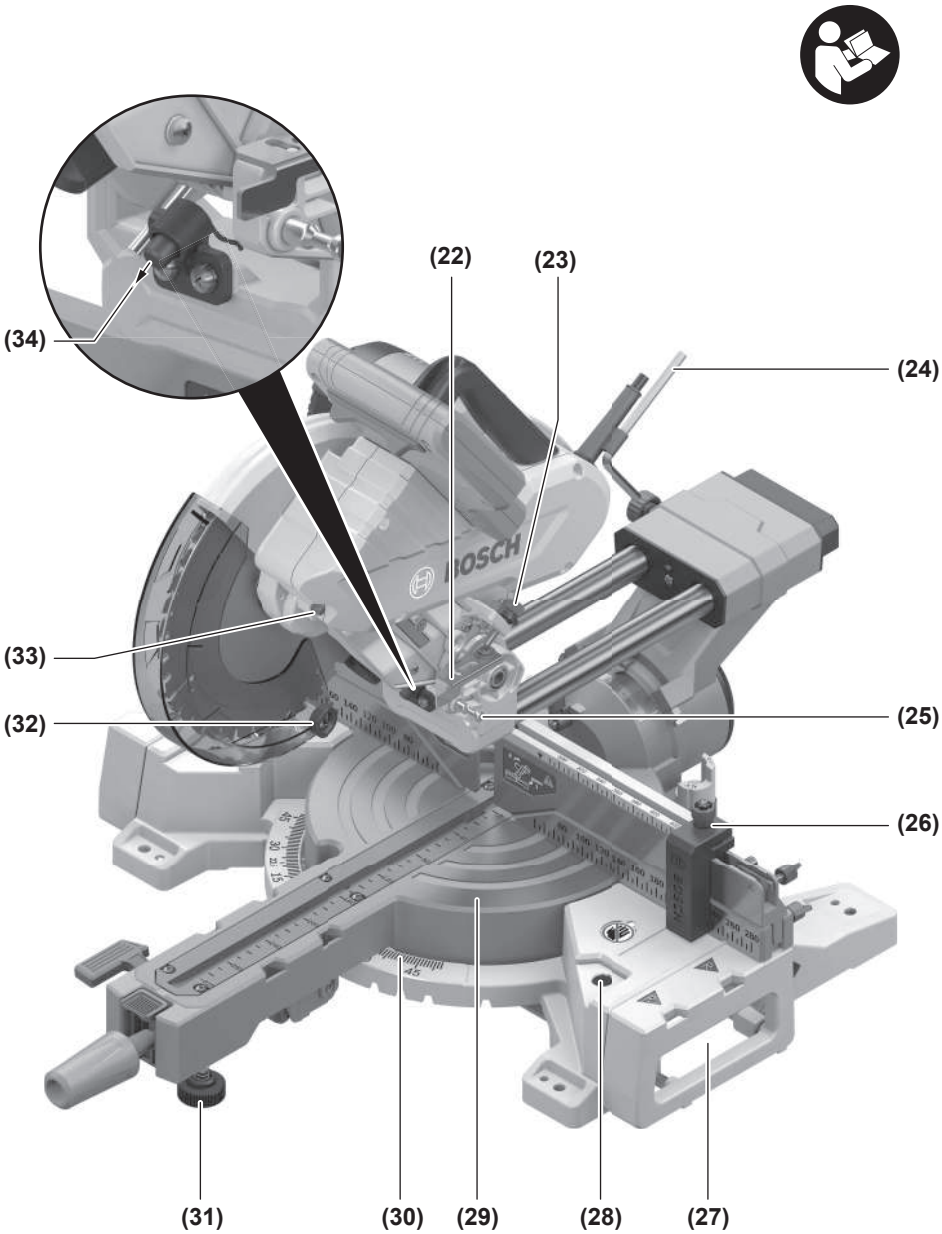
(22)
(23)
(34)
(24)
(33)
(32)
(25)
(26)
(31)
(30)
(29)
(28)
(27)

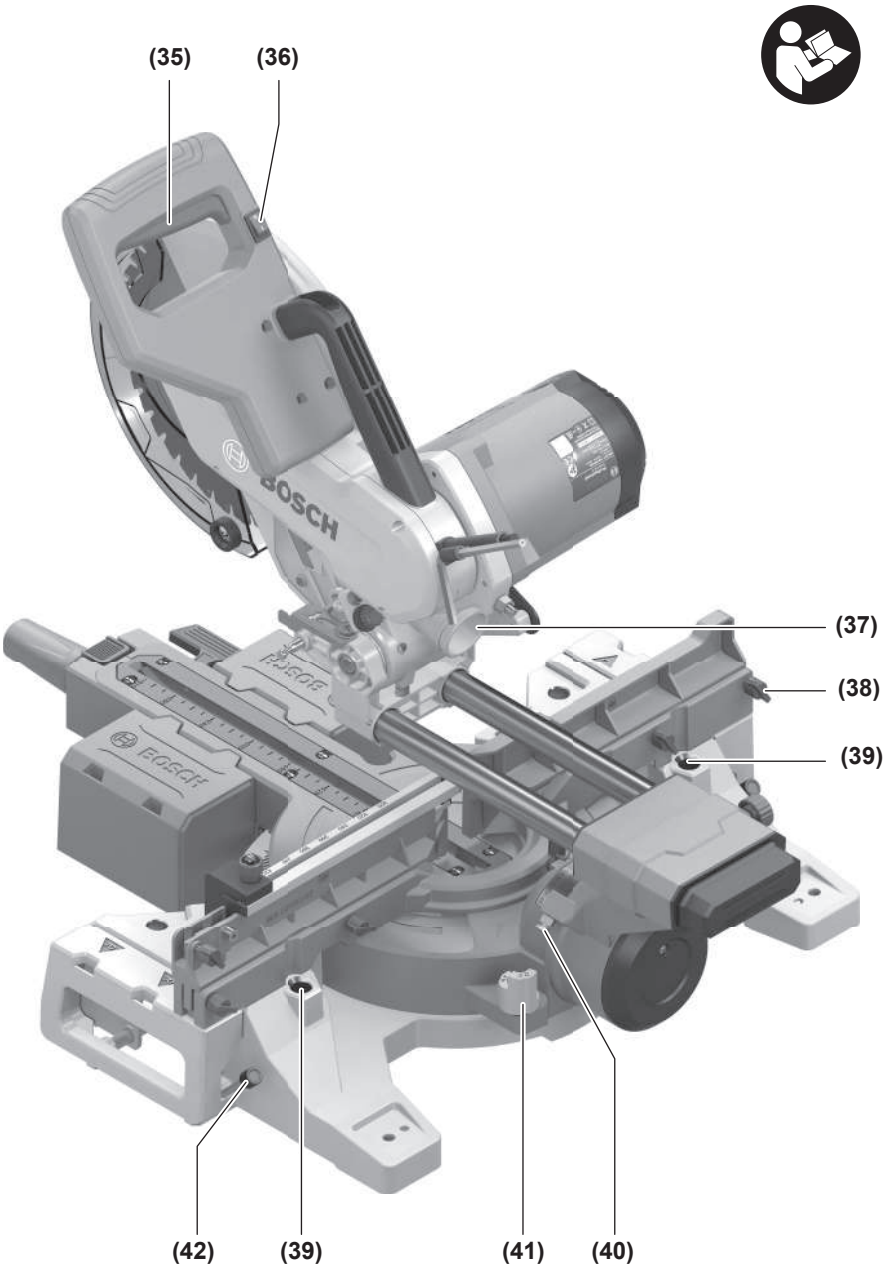
(35)
(36)
(37)
(38)
(39)
(42)
(39)
(41)
(40)

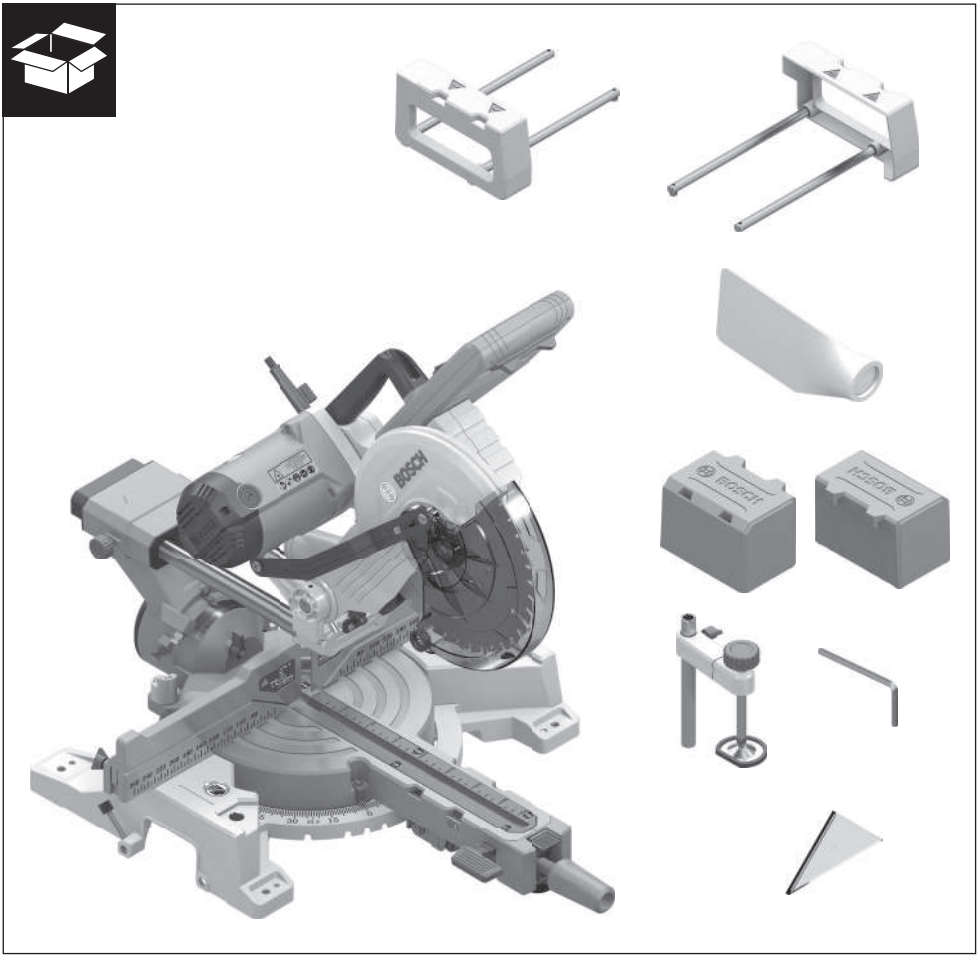
BOSCH

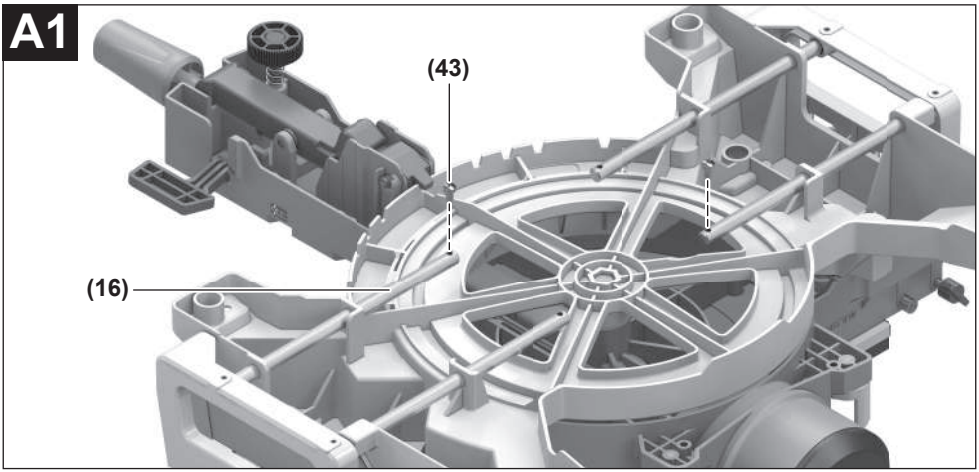
A1
(43)
(16)

A2

(17)

(17)

(45)

(44)

(45)

(44)

B1

(9)

(9)

(9)

B2

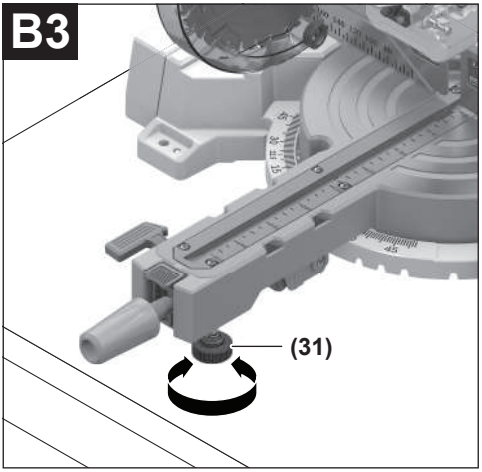
B3
(31)

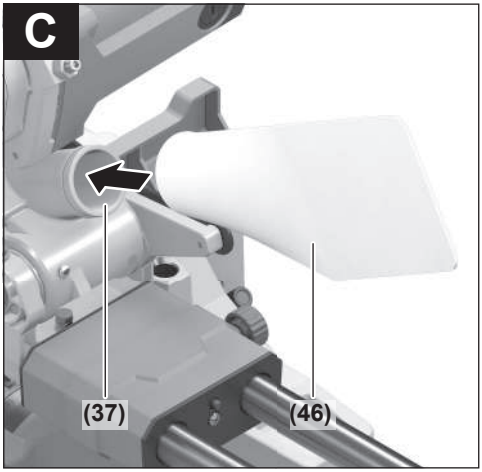
C
(37)
(46)

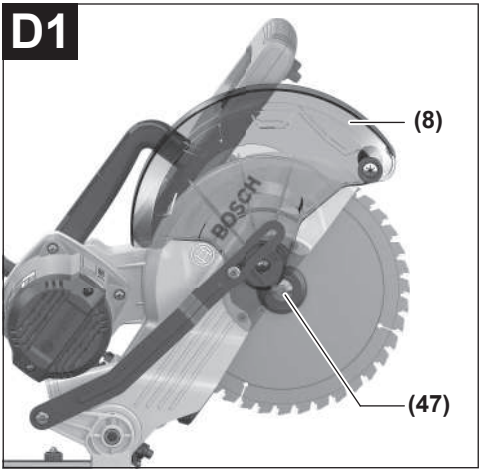
D1
(8)
(47)

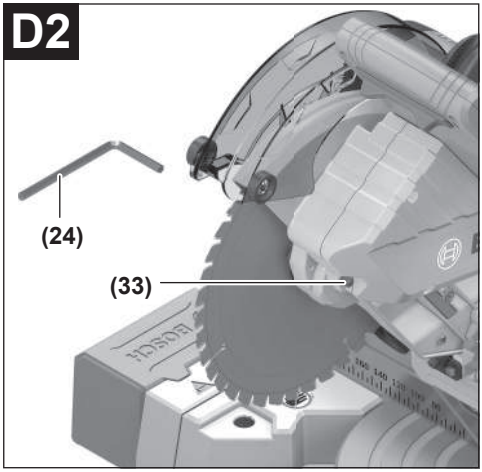
D2
(24)
(33)

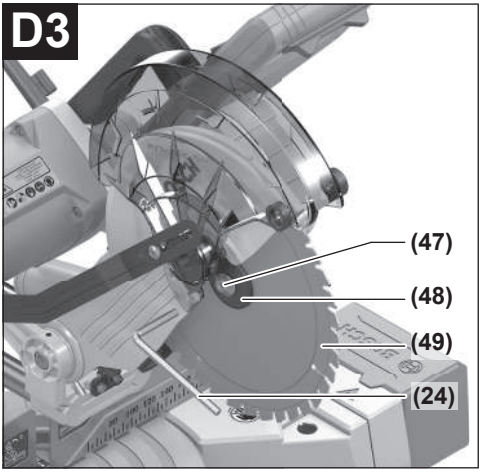
D3
(47)
(48)
(49)
(24)

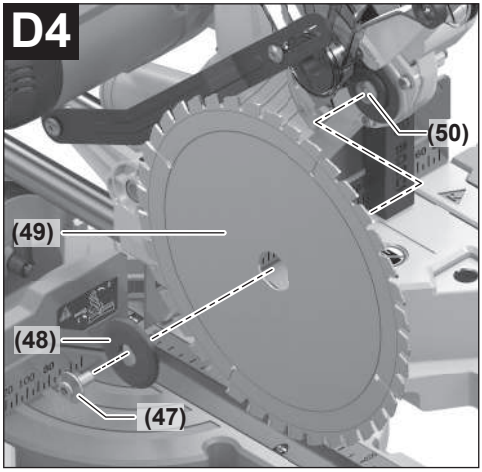
D4
(50)
(49)
(48)
(47)

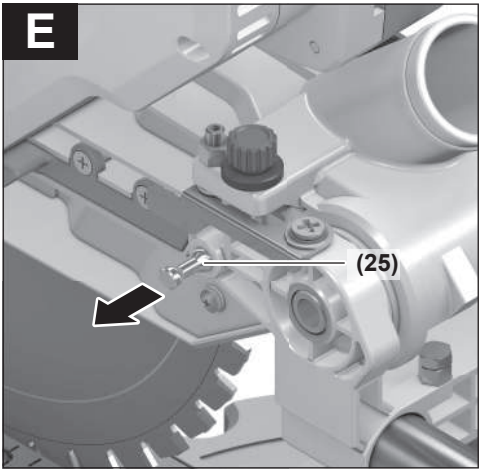
E
(25)

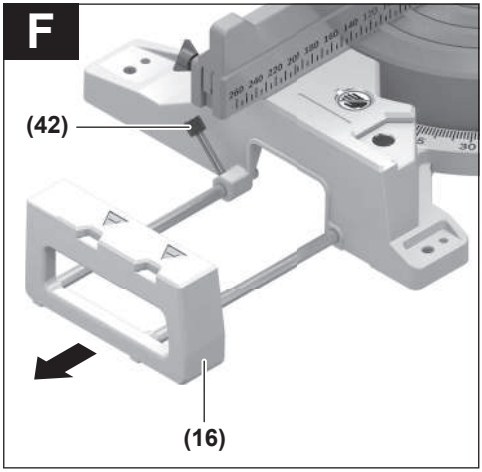
F
(42)
(16)

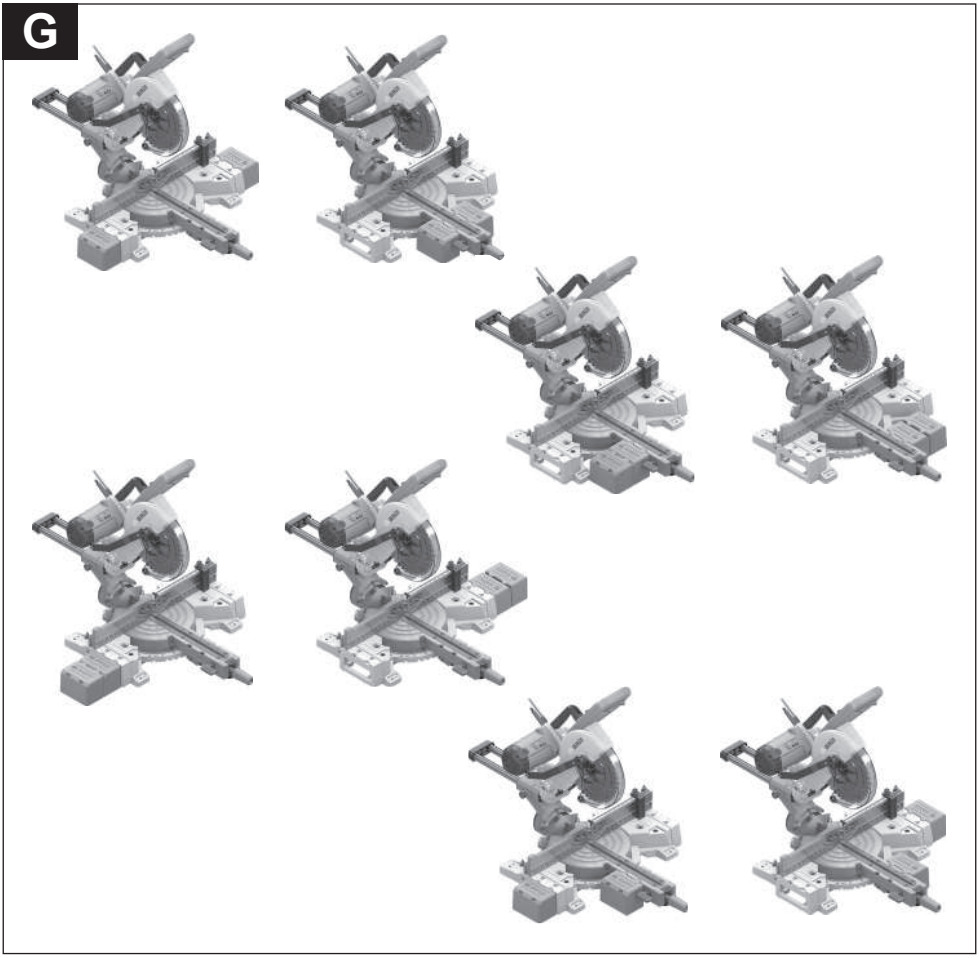
G

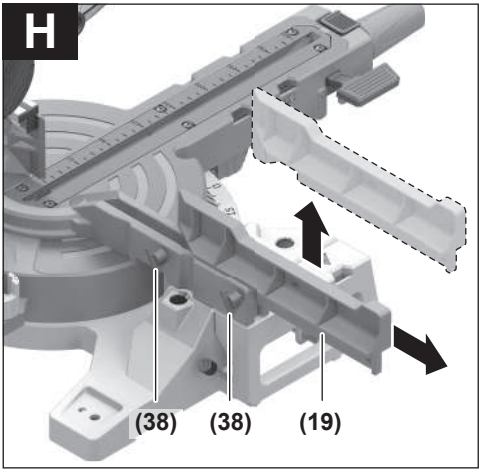
H
(38)
(38)
(19)

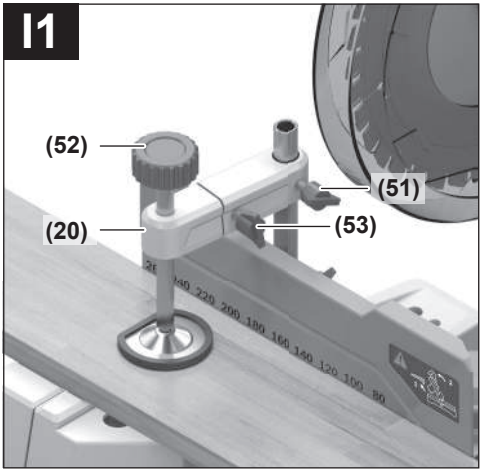
I1
(52)
(51)
(20)
(53)

I2
(54)
(53)

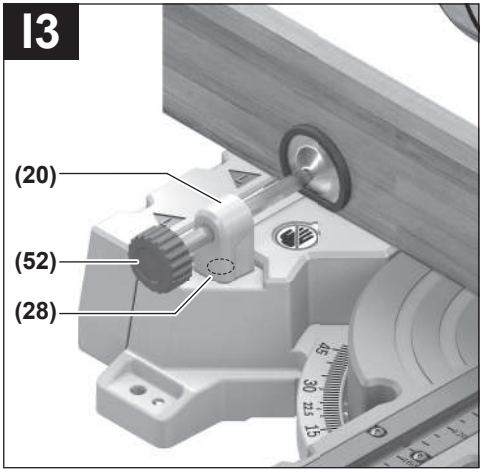
I3
(20)
(52)
(28)

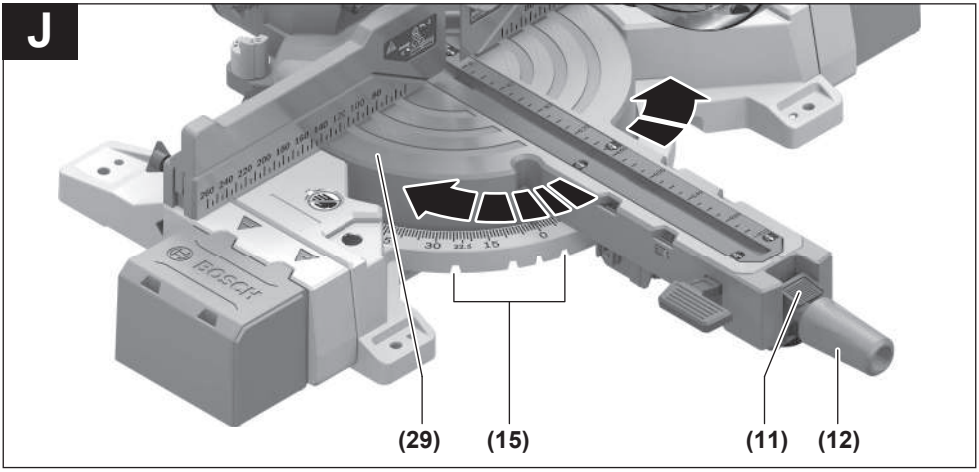
J
(29)
(15)
(11)
(12)

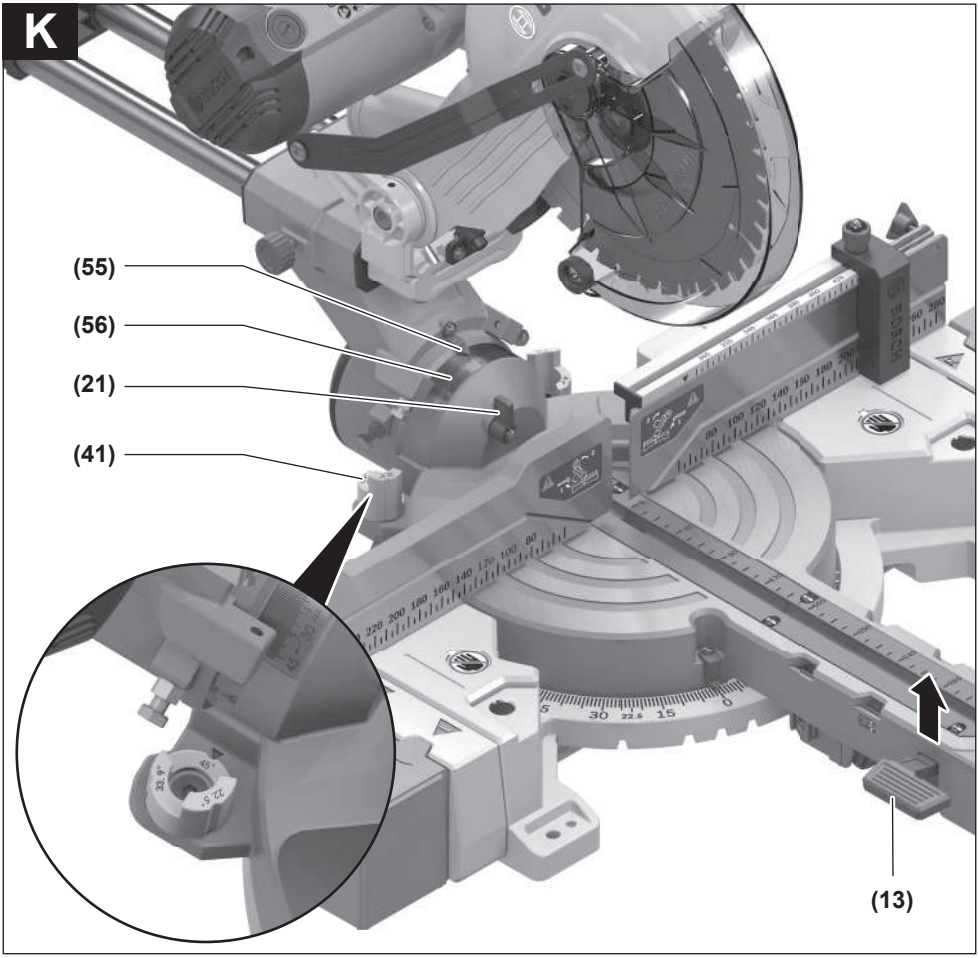
K
(55)
(56)
(21)
(41)
(13)

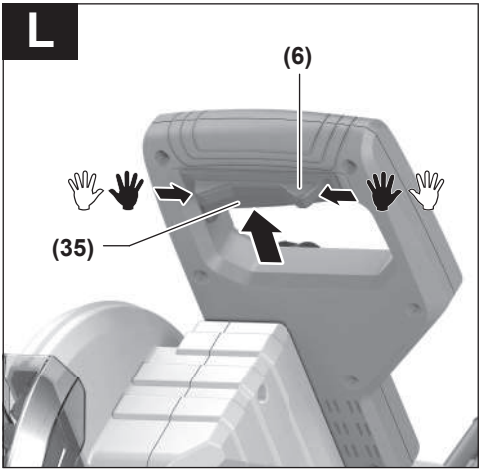
L
(6)
(35)

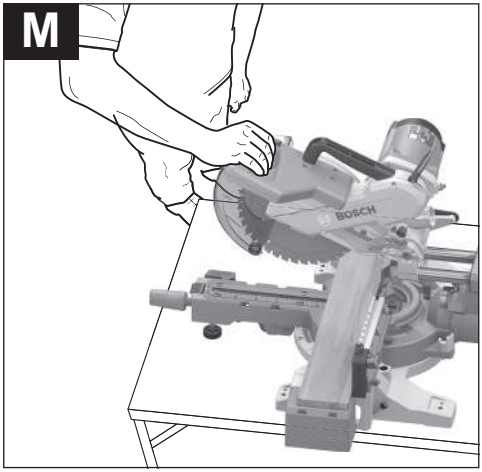
M
BOSCH

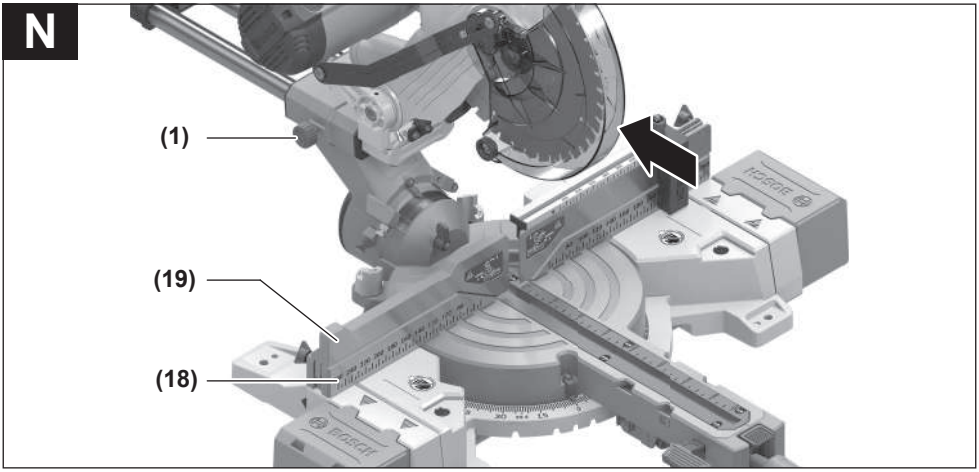
N
(1)
(19)
(18)

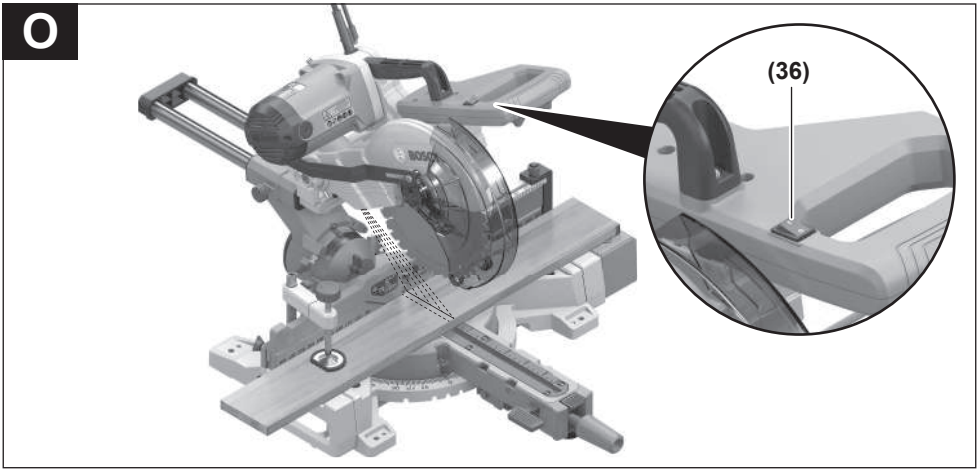
O
(36)

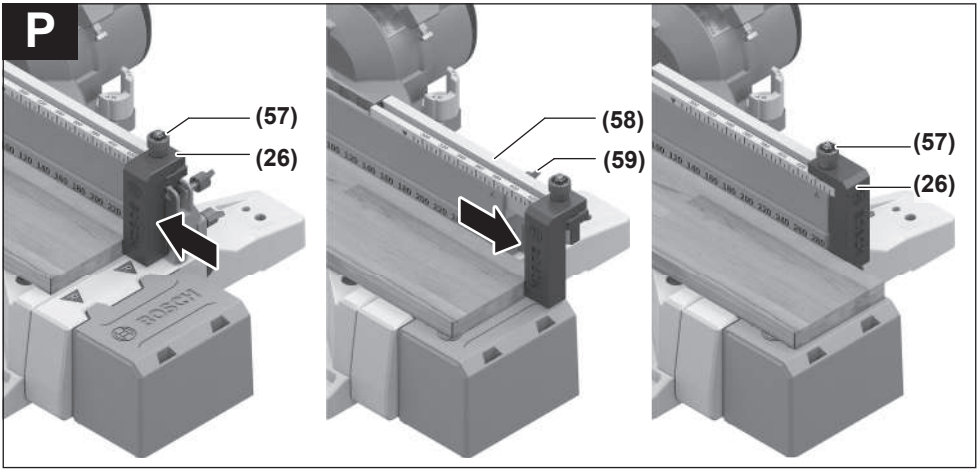
P
(57)
(26)
(58)
(59)
(57)
(26)

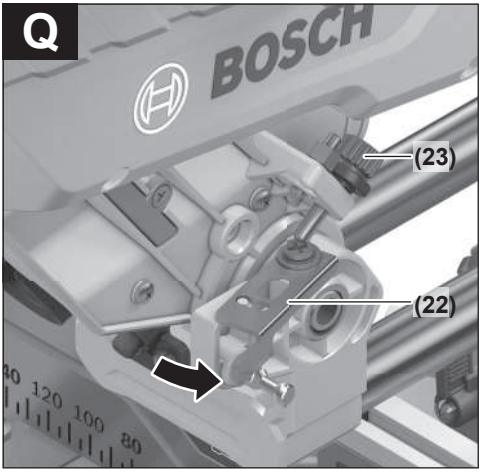
Q
BOSCH
(23)
(22)

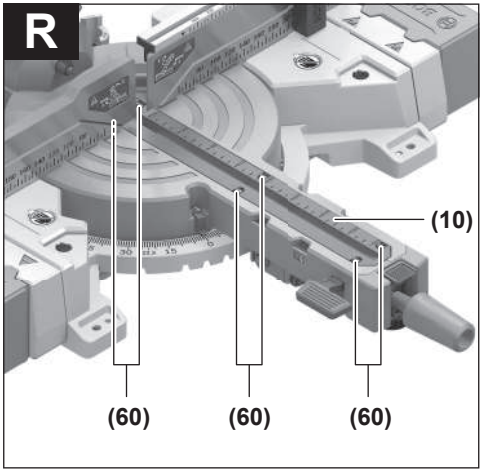
R
(10)
(60)
(60)
(60)

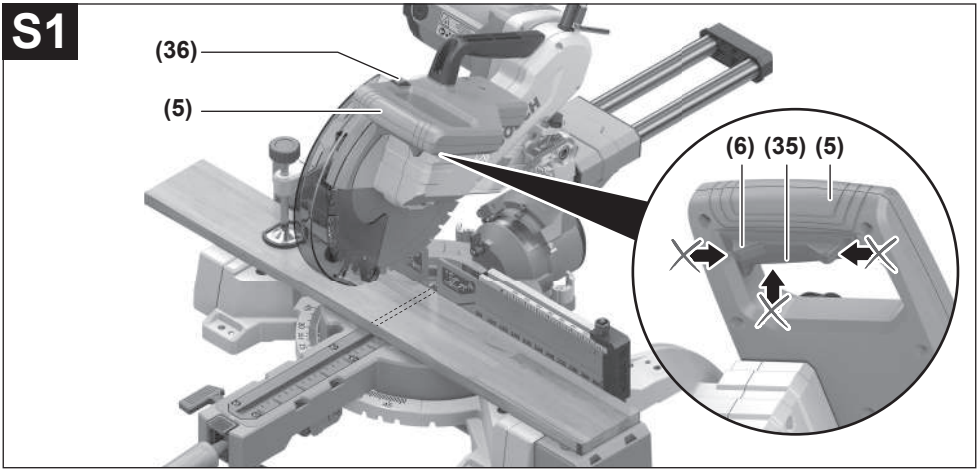
S1
(36)
(5)
(6) (35) (5)

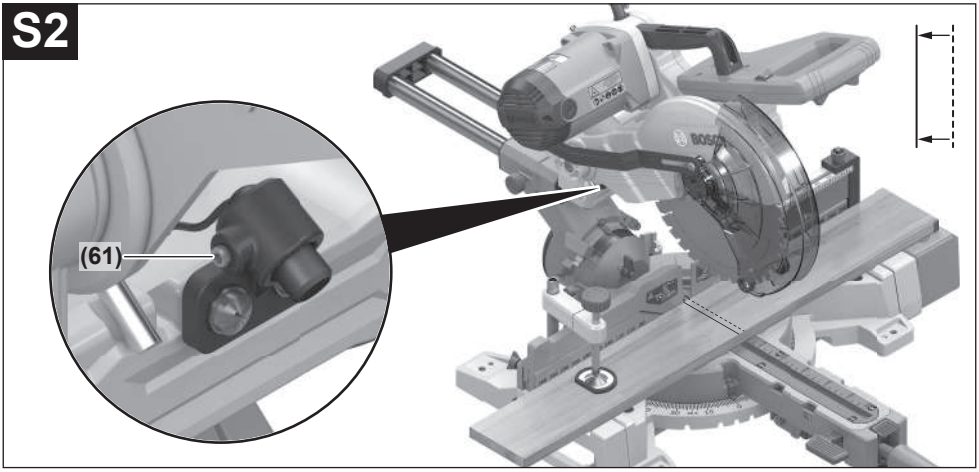
S2
(61)

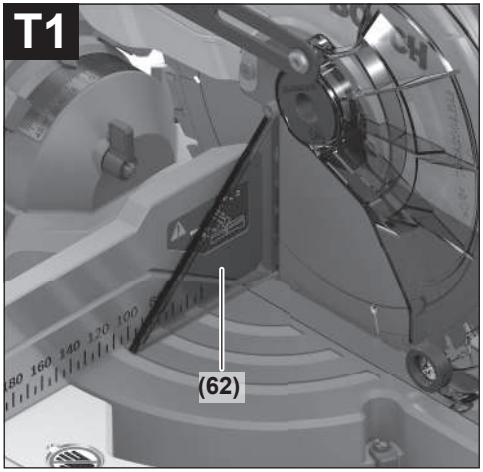
T1
(62)

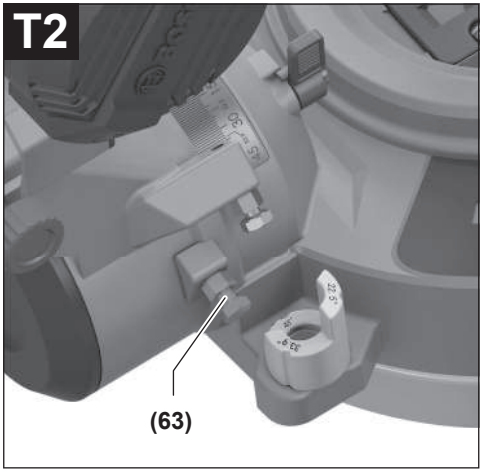
T2
(63)

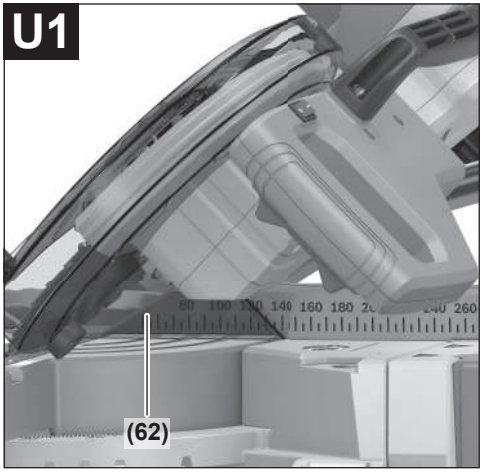
U1
(62)

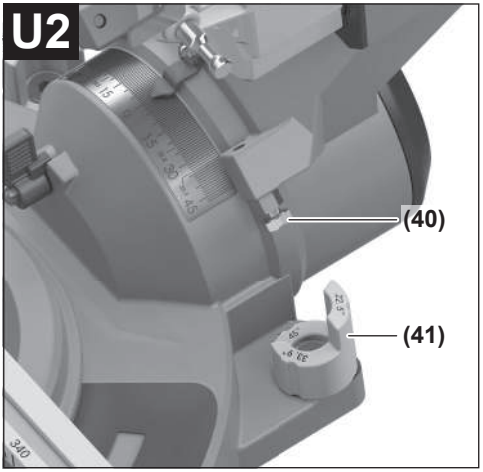
U2
(40)
(41)

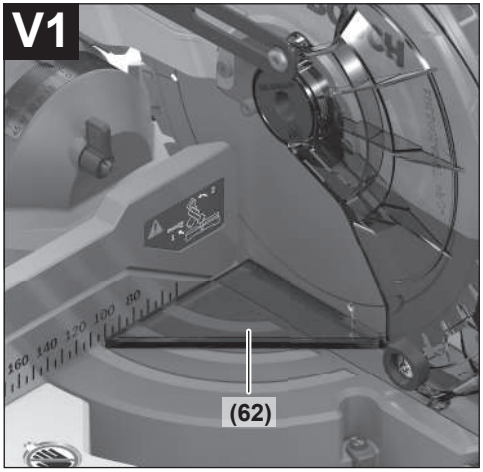
V1
(62)

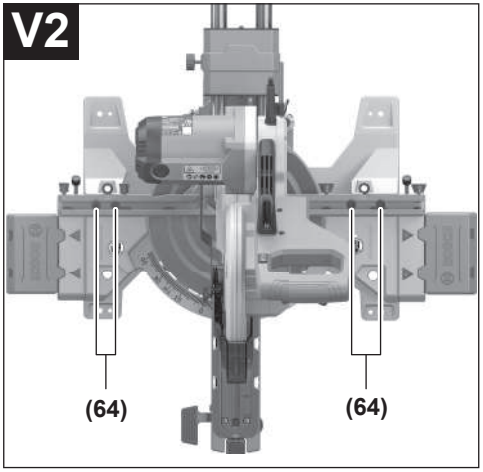
V2
(64)
(64)

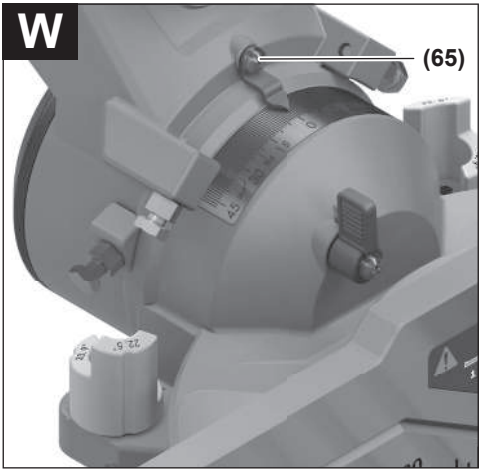
W
(65)

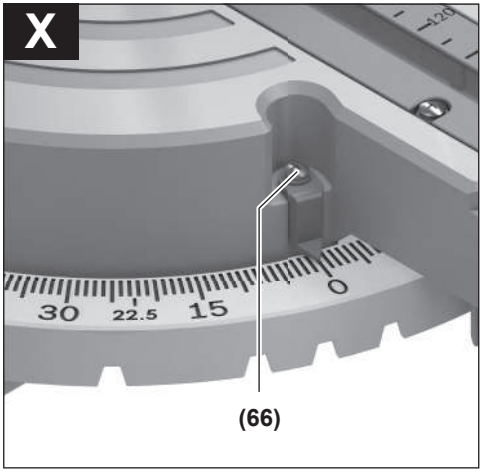
X
30
22.5
15
0
(66)

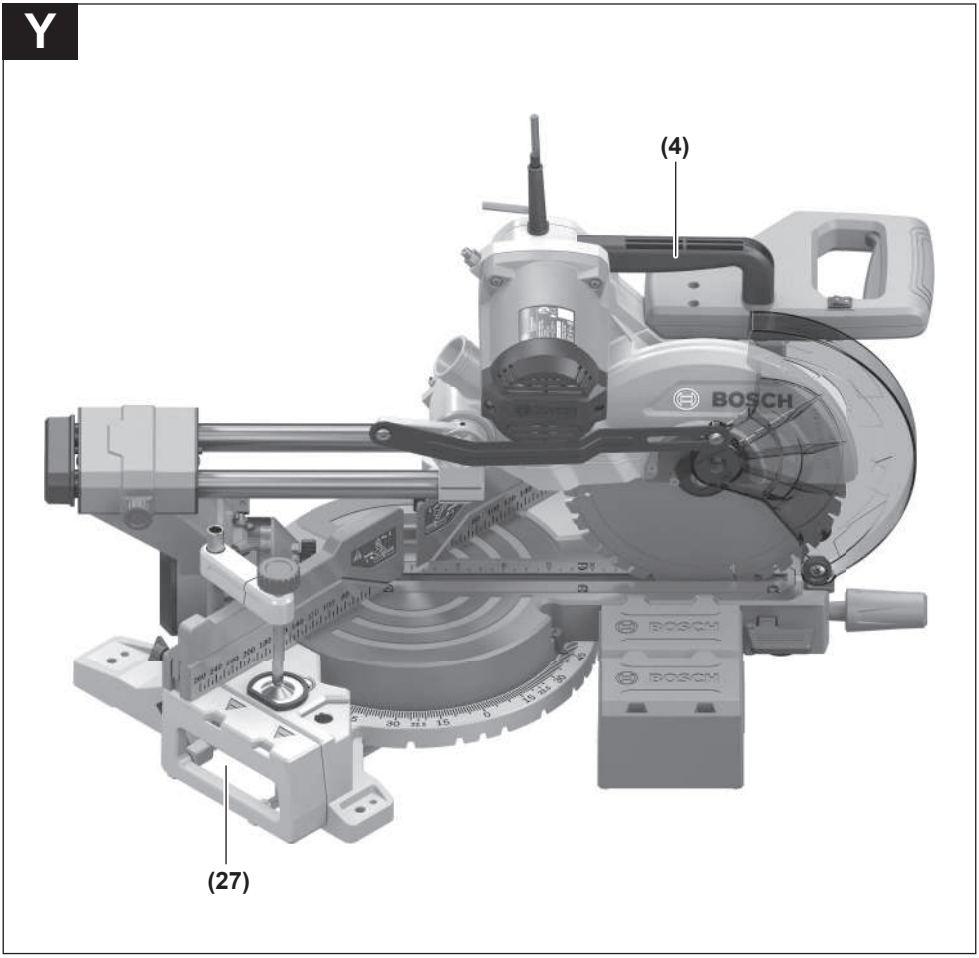
Y
(4)
BOSCH
(27)

Hrvatski

Sigurnosne napomene

Opće upute za sigurnost za električne alate

⚠ UPOZORENJE Pročitajte sva sigurnosna upozorenja, upute, ilustracije i specifikacije koje se isporučuju s ovim električnim alatom. Nepoštivanje dolje navedenih uputa može uzrokovati električni udar, požar i/ili ozbiljne ozljede.

Sačuvajte sve napomene o sigurnosti i upute za buduću primjenu.

Pojam „električni alat" u upozorenjima odnosi se na električne alata s priključkom na električnu mrežu (s mrežnim kabelom) i električne alate s napajanjem na akumulatorsku bateriju (bez mrežnog kabela).

Sigurnost na radnom mjestu

- ▶ **Održavajte radno mjesto čistim i dobro osvijetljenim.** Nered ili neosvijetljeno radno mjesto mogu uzrokovati nezgode.
- ▶ **Ne radite s električnim alatima u eksplozivnim atmosferama, primjerice onima u kojima ima zapaljivih tekućina, plinova ili prašine.** Električni alati proizvode iskre koje mogu zapaliti prašinu ili pare.
- ▶ **Tijekom upotrebe električnog alata djecu i druge osobe držite podalje od mjesta rada.** Svako odvraćanje pozornosti može uzrokovati gubitak kontrole nad uređajem.

Električna sigurnost

- ▶ **Priključni utikač električnog alata mora odgovarati utičnici. Sve su preinake utikača zabranjene. Nemojte upotrebljavati adapterske utikače zajedno sa zaštitno uzemljenim električnim alatima.** Utikač na kojem nisu vršene preinake i odgovarajuća utičnica smanjuju opasnost od strujnog udara.
- ▶ **Izbjegavajte dodir tijela s uzemljenim površinama kao što su cijevi, radijatori, štednjaci i hladnjaci.** Opasnost od električnog udara je veća ako je vaše tijelo uzemljeno.
- ▶ **Električne alate držite dalje od kiše ili vlage.** Prodiranje vode u električni alat povećava opasnost od strujnog udara.
- ▶ **Ne zloupotrebljavajte priključni kabel. Nikada nemojte upotrebljavati priključni kabel za nošenje, vješanje električnog alata ili za izvlačenje utikača iz mrežne utičnice. Priključni kabel držite dalje od izvora topline, ulja, oštrih rubova ili pomičnih dijelova uređaja.** Oštećen ili zapleten priključni kabel povećava opasnost od strujnog udara.
- ▶ **Ako s električnim alatom radite na otvorenom, upotrebljavajte isključivo produžni kabel prikladan za upotrebu na otvorenom.** Upotreba produžnog kabela prikladnog za rad na otvorenom smanjuje opasnost od strujnog udara.
- ▶ **Ako ne možete izbjeći upotrebu električnog alata u vlažnoj okolini, upotrijebite diferencijalnu strujnu zaštitnu sklopku.** Primjenom diferencijalne strujne zaštitne sklopke izbjegava se opasnost od strujnog udara.

Sigurnost ljudi

- ▶ **Budite pažljivi, pazite što činite i postupajte oprezno dok radite s električnim alatom. Nemojte upotrebljavati alat ako ste umorni ili pod utjecajem droga, alkohola ili lijekova.** Trenutak nepažnje kod upotrebe električnog alata može uzrokovati ozbiljne ozljede.
- ▶ **Nosite osobnu zaštitnu opremu. Uvijek nosite zaštitne naočale.** Nošenje osobne zaštitne opreme, kao što je maska za prašinu, zaštitna obuća s protukliznim potplatom, zaštitna kaciga ili štitnik za sluh, ovisno od vrste i primjene električnog alata, smanjuje opasnost od ozljeda.
- ▶ **Spriječite svako nehotično uključivanje uređaja. Prije nego što ćete utaknuti utikač u utičnicu i/ili staviti komplet baterija, provjerite je li električni alat isključen.** Ako kod nošenja električnog alata imate prst na prekidaču ili se uključen uređaj priključi na električno napajanje, to može dovesti do nezgoda.
- ▶ **Prije uključivanja električnog alata uklonite alate za podešavanje ili ključ.** Alat ili ključ koji se nalazi u rotirajućem dijelu uređaja može dovesti do nezgoda.
- ▶ **Izbjegavajte neuobičajene položaje tijela. Zauzmite siguran i stabilan položaj tijela i u svakom trenutku održavajte ravnotežu.** Na taj način možete električni alat bolje kontrolirati u neočekivanim situacijama.
- ▶ **Nosite prikladnu odjeću. Ne nosite široku odjeću ni nakit. Kosu i odjeću držite dalje od pomičnih dijelova.** Široku odjeću, dugu kosu ili nakit mogu zahvatiti pomični dijelovi.
- ▶ **Ako uređaji imaju priključak za usisavače za prašinu, provjerite jesu li isti priključeni i mogu li se ispravno upotrebljavati.** Upotreba sustava za usisavanje može smanjiti mogućnost nastanka opasnih situacija koje uzrokuje prašina.
- ▶ **Nemojte postati previše bezbrižni i zanemariti sigurnosne upute zato što alat često upotrebljavate i smatrate da ste ga dobro upoznali.** Samo jedan trenutak nepažnje dovoljan je za nastanak ozbiljnih ozljeda.

Upotreba i održavanje električnog alata

- ▶ **Ne preopterećujte uređaj. Za svaki posao upotrebljavajte prikladan i za to predviđen električni alat.** S odgovarajućim električnim alatom posao ćete obaviti lakše, brže i sigurnije.
- ▶ **Nemojte upotrebljavati električni alat čiji je prekidač neispravan.** Električni alat koji se više ne može uključivati i isključivati opasan je i mora se popraviti.
- ▶ **Alat prije podešavanja, izmjene pribora i odlaganja isključite iz izvora napajanja i/ili izvadite komplet baterije, ako se vadi iz uređaja.** Ovim mjerama opreza izbjeći će se nehotično uključivanje električnog alata.

- ▶ **Električni alat koji ne upotrebljavate spremite izvan dosega djece. Rukovanje alatom zabranjeno je osobama koje nisu s njim upoznate ili koje nisu pročitale ove upute.** Električni alati su opasni ako s njima rade neiskusne osobe.
- ▶ **Redovno održavajte električne alate i pribor. Kontrolirajte rade li besprijekorno pomični dijelovi uređaja, jesu li zaglavljeni, polomljeni ili oštećeni tako da to ugrožava daljnju upotrebu i rad električnog alata. Prije upotrebe oštećene dijelove treba popraviti.** Loše održavani električni alati uzrok su mnogih nezgoda.
- ▶ **Rezne alate održavajte oštrim i čistim.** Pažljivo održavani rezni alati s oštrim oštricama manje će se zaglavljivati i lakše se s njima radi.
- ▶ **Električni alat, pribor, radne alate, itd. upotrebljavajte prema ovim uputama i na način kako je to propisano za određenu vrstu uređaja. Pritom uzmite u obzir radne uvjete i radove koje treba izvršiti.** Upotreba električnog alata za poslove izvan njegove predviđene upotrebe može dovesti do opasnih situacija.
- ▶ **Ručke i zahvatne površine održavajte suhima, čistima i pazite da na njih ne dospiju ulje ili mast.** Skliske ručke i zahvatne površine onemogućuju sigurno rukovanje i alat se teško kontrolira u neočekivanim situacijama.

Servisiranje

- ▶ **Popravak električnog alata prepustite kvalificiranom osoblju ovlaštenog servisa i isključivo s originalnim rezervnim dijelovima.** Tako će biti zajamčen siguran rad s uređajem.

Sigurnosna upozorenja za preklopne pile

- ▶ **Preklopne su pile namijenjene za rezanje u drvetu ili drvenih proizvoda i ne mogu se upotrebljavati s abrazivnim diskovima za rezanje metalnih predmeta kao što su poluge, šipke, stupovi i sl.** Abrazivna prašina uzrokuje zaglavljivanje pomičnih dijelova kao što je donji štitnik. Iskre koje nastaju prilikom abrazivnog rezanja spalit će donji štitnik, umetak s utorima i druge plastične dijelove.
- ▶ **Izradak učvrstite u škripcu kad god je to moguće. Ako izradak pridržavate rukom, ruku u svakom trenutku trebate držati najmanje 100 mm od bilo koje strane lista pile. Nemojte ovu pilu upotrebljavati za rezanje dijelova koji su premaleni za sigurno postavljanje u škripac ili koji se moraju držati u ruci.** Ako ruku postavite preblizu listu pile, postoji velika opasnost od ozljeda uslijed doticaja s listom pile.
- ▶ **Izradak treba biti nepomičan i stegnut u škripac ili ga morate držati uz ogradu ili stol. Ne gurajte izradak na list pile i ne režite bez oslonca, slobodno, ni u kojem smjeru.** Neučvršćeni ili pokretni izratci mogu frcati u stranu velikom brzinom i uzrokovati ozljede.
- ▶ **Gurnite pilu kroz izradak. Nemojte povlačiti pilu kroz izradak. Za rezanje podignite glavu pile i povucite je preko izratka bez rezanja, a zatim pokrenite motor, pritisnite glavu pile prema dolje i gurnite pilu preko izratka.** Pri rezanju povlačenjem pile kroz izradak postoji velika opasnost od podizanja lista pile na vrh izratka i snažnog izbacivanja sklopa lista pile prema osobi koja rukuje pilom.
- ▶ **Nikada nemojte križati ruke iznad predviđene linije rezanja ispred ili iza lista pile.** Pridržavanje izratka s prekriženim rukama, odnosno držanje izratka desno od lista pile lijevom rukom ili obratno, vrlo je opasno.
- ▶ **Dok se list pile okreće, ne pružajte ruku iza ograde dok vam je jedna ruka bliže od 100 mm od neke od strana lista pile kako biste uklonili drvene strugotine, kao ni zbog kojeg drugog razloga.** Udaljenost ruke od lista pile može se činiti puno veća pa biste se mogli ozbiljno ozlijediti.
- ▶ **Pregledajte izradak prije rezanja. Ako je izradak ispupčen ili savinut, učvrstite ga u škripac tako da vanjska strana ispupčenog dijela bude okrenuta prema ogradi. Uvijek provjerite da nema razmaka između izratka, ograde i stola duž linije reza.** Savinut ili zaobljen izradak može se kriviti ili pomicati te uzrokovati uvrtanje lista pile prilikom rezanja. Na izratku ne smije biti čavala ni drugih stranih tijela.
- ▶ **Prije upotrebe pile sa stola uklonite sav alat, drvene strugotine i sl., sve osim izratka.** Sitne krhotine ili ostaci drveta i drugi predmeti mogu frcati na sve strane velikom brzinom.
- ▶ **Dopušteno je rezanje samo jednog izratka istodobno.** Više izradaka na hrpi ne može se dobro učvrstiti u škripac i mogu se savijati ili pomicati tijekom rezanja.
- ▶ **Preklopnu pilu prije upotrebe uvijek montirajte ili postavite na čvrstu radnu površinu.** Čvrsta i ravna radna površina smanjuje opasnost od nestabilnosti preklopne pile.
- ▶ **Isplanirajte posao koji morate obaviti. Prilikom svake izmjene kuta ili postavke preklopne pile obavezno namjestite ogradu tako da pravilno pridržava izradak i ne ometa list pile ni zaštitni sustav.** Dok nema izratka na stolu i dok je alat isključen, pomaknite list pile i simulirajte rez kako biste provjerili da nema smetnji i da ne postoji opasnost od zarezivanja ograde.
- ▶ **Osigurajte odgovarajuću potporu u obliku produžetaka stola, građevinskog kozlića itd. za izratke koji su širi ili duži od površine stola.** Izratci koji su duži ili širi od stola preklopne pile mogu se prevrnuti ako nisu dobro učvršćeni. Ako se odrezani komad ili izradak prevrne može podići donji štitnik ili ga list pile koji se okreće može izbaciti.
- ▶ **Ne upotrebljavajte pomoć druge osobe umjesto odgovarajućeg produžetka stola za dodatni oslonac.** Nestabilan izradak može prouzročiti uvrtanje lista pile ili se može pomicati tijekom rezanja i povući vas ili vašeg pomagača na list pile koji se okreće.
- ▶ **Pripazite da se odrezani dio ne zaglavi i ni u kojem ga slučaju nemojte ničime pritiskati uz list pile koji se okreće.** Ako ga pritisnete, primjerice dužinskim

graničnicima, odrezani dio mogao bi se uglaviti uz list pile i list pile bi ga mogao naglo izbaciti.

- ▶ **Uvijek upotrebljavajte škripac ili posebno postolje za pravilno učvršćivanje okruglih predmeta kao što su šipke ili cijevi.** Šipke se često okreću tijekom rezanja pa ih list pile mjestimično zarezuje i povlači zajedno s vašim rukama prema listu pile.
- ▶ **Pustite da list pile dosegne punu brzinu prije dodirivanja izratka.** Tako ćete smanjiti opasnost od izbacivanja izratka.
- ▶ **Ako se izradak ili list pile zaglave, isključite preklopnu pilu. Pričekajte da se svi pomični dijelovi zaustave i isključite priključak iz strujne utičnice i/ili uklonite komplet akumulatora. Tek tada oslobodite zaglavljeni materijal.** Nastavka piljenja sa zaglavljenim izratkom može uzrokovati gubitak kontrole ili oštećenje preklopne pile.
- ▶ **Po završetku rezanja i prije uklanjanja odrezanog dijela pustite prekidač i držite glavu pile prema dolje te pričekajte da se list pile zaustavi.** Posezanje rukom prema odrezanom dijelu u blizini lista pile koji se nije zaustavio do kraja je opasno.
- ▶ **Čvrsto držite ručku prilikom djelomičnog rezanja ili kada otpuštate prekidač dok glava pile ne bude u potpuno spuštenom položaju.** Zaustavljanje pile može uzrokovati naglo povlačenje glave pile prema dolje i predstavlja potencijalnu opasnost od ozljeda.
- ▶ **Ne puštajte ručku kada je glava pile došla u najdonji položaj. Uvijek rukom vratite glavu pile u najgornji položaj.** Ako se glava pile pomakne bez kontrole, to može uzrokovati opasnost od ozljeda.
- ▶ **Radno mjesto održavajte čistim.** Mješavine materijala posebno su opasne. Prašina lakih metala može izgorjeti ili eksplodirati.
- ▶ **Ne koristite tupe, napukle, savijene ili oštećene listove pile. Listovi pile s tupim ili pogrešno usmjerenim zupcima zbog preuskog raspora piljenja uzrokuju povećano trenje, uklještenje lista pile i povratni udarac.**
- ▶ **Ne koristite listove pile od visokolegiranog brzoreznog čelika (HSS-čelika).** Takvi listovi pile mogu lako puknuti.
- ▶ **Uvijek upotrebljavajte listove pile pravilnih oblika i veličina (dijamantne u odnosu na okrugle) sukladno otvoru prihvata.** Listovi pile koji ne odgovaraju pili na koju se ugrađuju neće biti pravilno centrirani, što dovodi do gubitka kontrole.
- ▶ **Dok električni alat radi, nikada iz područja rezanja ne uklanjajte ostatke od rezanja, drvenu strugotinu ili slično.** Dovedite krak alata uvijek najprije u položaj mirovanja i isključite električni alat.
- ▶ **Nakon rada ne dirajte list pile dok se ne ohladi.** List pile postaje jako vruć tijekom rada.
- ▶ **Električni alat se isporučuje sa znakom opasnosti za laser (vidjeti tablicu „Simboli i njihovo značenje“)**.
- ▶ **Ako tekst na znaku opasnosti za laser nije na vašem materinskom jeziku, onda ga prije prve uporabe prelijepite isporučenom naljepnicom na vašem materinskom jeziku.**
- ▶ **Znakovi opasnosti na električnom alatu moraju ostati raspoznatljivi.**

Ne usmjeravajte lasersku zraku na ljude ili životinje i ne gledajte u izravnu ili reflektiranu lasersku zraku. Time možete zaslijepiti ljude, izazvati nesreće ili oštetiti oko.

- ▶ **Ako laserska zraka pogodi oko, svjesno zatvorite oči i glavu smjesta odmaknite od zrake.**
- ▶ **Na laserskom uređaju ništa ne mijenjajte.** Mogućnosti namještanja koje su opisane u ovim uputama za uporabu možete koristiti bez opasnosti.
- ▶ **Ne dopustite djeci korištenje električnog alata bez nadzora.** Mogla bi nehotično zaslijepiti druge osobe ili sebe same

Simboli

Sljedeći simboli mogli bi biti od važnosti za uporabu vašeg električnog alata. Molimo zapamtite simbole i njihovo značenje. Ispravno tumačenje simbola pomoći će vam da električni alat bolje i sigurnije koristite.

Simboli i njihovo značenje	
	Lasersko zračenje **Ne gledajte u laserski snop** **Klasa laserskog proizvoda potrošača 2** **EN 50689:2021**
	Svojim rukama se ne približavajte području pile dok električni alat radi. Kod dodira lista pile postoji opasnost od ozljeda.
	Nosite masku za zaštitu od prašine.
	Nosite zaštitne naočale.
	Nosite zaštitu za uši. Djelovanje buke može dovesti do gubitka sluha.
	Područje opasnosti! Šake, prste i ruke držite dalje od ovog područja.

Simboli i njihovo značenje

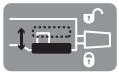

Za namještanje proizvoljnog vertikalnog kuta kosog rezanja krak alata mora biti slobodno pomičan.

Tipka za blokadu povučena prema gore: Mogu se namjestiti vertikalni kutovi kosog rezanja.

Tipka za blokadu pritisnuta prema dolje: Održat će se namješteni vertikalni kut kosog rezanja.

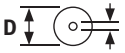

Pridržavajte se dimenzija lista pile (promjer lista pile **D**, promjer provrta **d**). Promjer provrta **d** mora bez zazora točno odgovarati vretenu alata. Ako je potrebna uporaba redukcijskih komada, pazite da dimenzije redukcijskog komada odgovaraju debljini lista pile i promjeru provrta lista pile kao i promjeru vretena alata. Po mogućnosti upotrebljavajte redukcijske komade isporučene s listom pile.

Promjer lista pile **D** mora odgovarati onom navedenom na simbolu.

Pogledajte također „Dimenzije za prikladne listove pile“ u poglavlju „Tehnički podaci“.

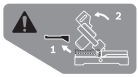

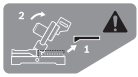

Kod piljenja pod vertikalnim kutom kosog rezanja valja skinuti lijevu ili desnu podesivu graničnu vodilicu.

Opis proizvoda i radova

Treba pročitati sve sigurnosne napomene i upute. Propusti do kojih može doći uslijed nepridržavanja sigurnosnih napomena i uputa mogu uzrokovati električni udar, požar i/ili teške ozljede.

Pridržavajte se slika na početku uputa za uporabu.

Namjenska uporaba

Električni alat je kao stacionarni uređaj namijenjen za uzdužno i poprečno rezanje drva po ravnoj liniji rezanja. Pritom su mogući horizontalni kutovi kosog rezanja od −**47**° do +**52**° kao i vertikalni kutovi kosog rezanja od **45**° (lijeva strana) do **45**° (desna strana).

Snaga električnog alata predviđena je za piljenje tvrdog i mekog drva kao i za rezanje iverice i vlaknastih ploča.

Pri uporabi odgovarajućih listova pile moguće je piljenje aluminijskih profila i plastike.

Ovaj je potrošački laserski proizvod usklađen s normom EN 50689.

Prikazani dijelovi alata

Numeriranje prikazanih dijelova odnosi se na prikaz električnog alata na stranici sa slikama.

(1) Vijak za fiksiranje vučne naprave
(2) Vučna naprava
(3) Znak opasnosti za laser
(4) Transportna ručka
(5) Ručka
(6) Blokada uključivanja prekidača za uključivanje/isključivanje
(7) Štitnik
(8) Njišući štitnik
(9) Provrti za montažu
(10) Uložna ploča
(11) Tipka za blokadu kuta kosog rezanja (horizontalnog)
(12) Ručica za fiksiranje proizvoljnog kuta kosog rezanja (horizontalnog)
(13) Tipka za blokadu kuta kosog rezanja (vertikalnog)
(14) Pokazivač kuta kosog rezanja (horizontalnog)
(15) Zarezi za standardni kut kosog rezanja (horizontalni)
(16) Produžetak stola za piljenje
(17) Naslon izratka[a)]
(18) Fiksna granična vodilica
(19) Podesiva granična vodilica
(20) Vijčana stega
(21) Gumb za namještanje kuta kosog rezanja 0° (vertikalnog)
(22) Graničnik dubine
(23) Vijak za podešavanje graničnika dubine
(24) Šesterokutni ključ
(25) Transportni osigurač
(26) Graničnik dužine
(27) Udubljenja za držanje
(28) Provrti za mogućnost horizontalnog fiksiranja
(29) Stol za piljenje
(30) Skala za kut kosog rezanja (horizontalni)
(31) Zaštita od prevrtanja
(32) Klizni valjčić
(33) Blokada vretena
(34) Izlazni otvor laserskog zračenja
(35) Prekidač za uključivanje/isključivanje
(36) Prekidač za uključivanje/isključivanje lasera (označavanje linije rezanja)
(37) Izbacivač strugotine
(38) Krilni vijak za pričvršćivanje podesive granične vodilice

(39) Provrti za vijčanu stegu
(40) Granični vijak za desno područje kuta kosog rezanja (vertikalnog)
(41) Graničnik za standardni kut kosog rezanja 45°, 22,5° i 33,9° (vertikalni)
(42) Stezni vijak za produžetak stola za piljenje
(43) Sigurnosni vijak za produžetak stola za piljenje
(44) Prihvat naslona izratka (na električnom alatu)
(45) Prihvat drugog naslona izratka (na naslonu izratka)
(46) Vrećica za prašinu
(47) Šesterokutni vijak za pričvršćenje lista pile
(48) Stezna prirubnica
(49) List pile
(50) Unutarnja stezna prirubnica
(51) Krilni vijak za prilagođavanje visine navojne šipke
(52) Navojna šipka
(53) Krilni vijak vijčane stege
(54) Produžetak vijčane stege
(55) Pokazivač kuta kosog rezanja (vertikalnog)
(56) Skala za kut kosog rezanja (vertikalni)
(57) Stezni vijak graničnika dužine
(58) Vodilica graničnika dužine
(59) Krilni vijak za pričvršćivanje vodilice graničnika dužine
(60) Vijci za uložnu ploču
(61) Vijak za pozicioniranje lasera
(62) Trokut
(63) Granični vijak za kut kosog rezanja 0° (vertikalni)
(64) Šesterokutni vijci za graničnu vodilicu
(65) Vijak za pokazivač kuta (vertikalni)
(66) Vijak za pokazivač kuta (horizontalni)

a) **Nije dostupno kod svih izvedbi specifičnih za zemlju.**

Tehnički podaci

Preklopna pila		GCM 254 D
Kataloški broj		**3 601 M53 0..**
Nazivna primljena snaga	W	1800
Broj okretaja u praznom hodu	min^{-1}	4800
Tip lasera	nm	650
	mW	< 1
Klasa lasera		2
Težina[A)]	kg	17,9
Klasa zaštite		⧈ / II
Dimenzije za prikladne listove pile		
Promjer lista pile **D**	mm	254
Debljina osnovnog lista	mm	1,4–2,5
Maks. širina rezanja	mm	3
Preklopna pila		**GCM 254 D**
Promjer provrta **d**	mm	30

A) S vijčanom stegom, bez mrežnog priključnog voda

Dopuštene dimenzije izradaka (maksimalne/minimalne): (vidi „Dopuštene dimenzije izradaka“, Stranica 25)

Podaci vrijede za nazivni napon [U] od 230 V. U slučaju odstupanja napona i u izvedbama specifičnim za dotičnu zemlju, ovi podaci mogu varirati.

Uređaj zadovoljava zahtjeve norme IEC 61000-3-11 i podliježe posebnim uvjetima priključivanja. Uređaj može prouzročiti povremene fluktuacije napona u nepovoljnim uvjetima napajanja. Krajnji otpor uređaja zadan je kao $Z_{stvarno}$ = **0,094** Ohm. Korisnik mora osigurati da točka priključenja, s krajnjim otporom Z_{maks}, gdje će se uređaj priključiti ispunjava sljedeći zahtjev za krajnji otpor: $Z_{stvarno} \geq Z_{maks}$. Ako je vrijednost Z_{maks} nepoznata, utvrdite Z_{maks} nakon savjetovanja s pružateljem komunalnih usluga ili nadležnim tijelom za opskrbu električnom energijom.

Vrijednosti se mogu razlikovati ovisno o proizvodu i ovise o uvjetima primjene i okoline. Dodatne informacije na www.bosch-professional.com/wac.

Informacije o buci

Emisijske vrijednosti buke utvrđene sukladno **EN IEC 62841-3-9**.

Razina buke električnog alata prema ocjeni A iznosi obično: razina zvučnog tlaka **98** dB(A); razina zvučne snage **109** dB(A). Nesigurnost K = **3** dB.

Nosite zaštitu za uši!

Emisijska vrijednost buke, koja je navedena u ovim uputama, izmjerena je sukladno normiranom postupku mjerenja te se može koristiti za međusobnu usporedbu električnih alata. Prikladna je i za privremenu procjenu emisije buke.

Navedena emisijska vrijednost buke predstavlja glavne primjene električnog alata. Ako se ustvari električni alat koristi za druge primjene s radnim alatima koji odstupaju od navedenih ili se nedovoljno održavaju, emisijska vrijednost buke može odstupati. To može znatno povećati emisije buke tijekom cjelokupnog radnog vijeka.

Za točnu procjenu emisija buke trebaju se uzeti u obzir i vremena, tijekom kojih je alat bio isključen ili je radio, ali se zapravo nije koristio. To može znatno smanjiti emisije buke tijekom cjelokupnog radnog vijeka.

Montaža

▶ **Izbjegavajte nehotično pokretanje električnog alata. Tijekom montaže i kod svih radova na električnom alatu, mrežni utikač se ne smije priključiti na električno napajanje.**

Opseg isporuke

Pridržavajte se prikaza opsega isporuke na početku uputa za uporabu.

Prije prvog puštanja električnog alata u rad provjerite jesu li isporučeni svi dolje navedeni dijelovi:

– Preklopna pila s montiranim listom pile
– Vrećica za prašinu **(46)**

- Naslon izratka **(17)** (2 komada)
  (Nije dostupno kod svih izvedbi specifičnih za zemlju.)
- Vijčana stega **(20)**
- Šesterokutni ključ **(24)**
- Trokut **(62)**
- Produžetak stola za piljenje **(16)** (2 komada)

Napomena: Provjerite ima li oštećenja na električnom alatu. Prije daljnje uporabe električnog alata morate pažljivo provjeriti zaštitne naprave ili lagano oštećene dijelove funkcioniraju li besprijekorno i ispravno. Provjerite rade li pokretni dijelovi besprijekorno i nisu li zaglavljeni odnosno oštećeni. Svi dijelovi moraju biti pravilno montirani i ispunjavati sve uvjete kako bi se osigurao besprijekoran rad. Oštećene zaštitne naprave i dijelovi moraju se stručno popraviti ili zamijeniti u ovlaštenoj servisnoj radionici.

Montaža pojedinačnih dijelova

- Sve isporučene dijelove oprezno izvadite iz njihove ambalaže.
- Uklonite sav ambalažni materijal s električnog alata i isporučenog pribora.
- Za olakšanje rada kod montaže isporučenih dijelova alata pazite da se električni alat nalazi u transportnom položaju.

Montaža produžetaka stola za piljenje (vidjeti sliku A1)

Za dodatno proširenje stola za piljenje možete montirati produžetke stola za piljenje na lijevoj i desnoj strani električnog alata.

- Odvrnite sigurnosne vijke **(43)** pomoću križnog odvijača iz produžetaka stola za piljenje **(16)**.
- Nagnite električni alat.
- Produžetke stola za piljenje **(16)** na objema stranama električnog alata umetnite do graničnika u za to predviđene provrte.
- Da biste spriječili izvlačenje, ponovno uvrnite sigurnosne vijke **(43)** u produžetke stola za piljenje.

Montaža naslona izratka (vidjeti sliku A2)

Nasloni izratka **(17)** mogu se pozicionirati s lijeve, desne ili prednje strane na električnom alatu. Prilagodljivi utični sustav omogućuje vam brojne varijante produženja ili proširenja (vidjeti sliku **G**).

- Po potrebi utaknite naslon izratka **(17)** u prihvate **(44)** na električnom alatu ili u prihvate **(45)** drugog naslona izratka.

▶ **Električni alat nikada ne nosite držeći ga za naslone izratka.**
Prilikom transportiranja električnog alata koristite samo transportne naprave.

Stacionarna ili fleksibilna montaža

▶ **Kako bi se osiguralo sigurno rukovanje, električni alat morate prije uporabe montirati na ravnu i stabilnu radnu površinu (npr. radni stol).**

Montaža na radnu površinu (vidjeti sliku B1–B2)

- Pričvrstite električni alat s prikladnim vijčanim spojem na radnu površinu. Za to služe provrti **(9)**.

ili

- Stegnite noge električnog alata uobičajenim vijčanim stegama na radnu površinu.

Montaža na Bosch radni stol

Bosch GTA radni stolovi omogućuju držanje električnog alata na svakoj podlozi pomoću nogu podesivih po visini. Nasloni za izradak na radnom stolu služe za oslanjanje dugačkih izradaka.

▶ **Pročitajte sva upozorenja i upute priložene uz radni stol.** Propusti do kojih može doći uslijed nepridržavanja upozorenja i uputa mogu uzrokovati električni udar, požar i/ili teške ozljede.

▶ **Prije montaže električnog alata ispravno montirajte radni stol.** Besprijekorna montaža je važna kako bi se izbjegla opasnost od urušavanja.

- Električni alat montirajte na radni stol u transportnom položaju.

Fleksibilno postavljanje (ne preporučuje se!) (vidjeti sliku B3)

Ukoliko u iznimnim slučajevima nije moguće montirati električni alat na ravnu i stabilnu radnu površinu, možete ga postaviti pomoću zaštite od prevrtanja.

▶ **Bez zaštite od prevrtanja električni alat neće stajati sigurno i može se prevrnuti posebice kod piljenja maksimalnih horizontalnih i/ili vertikalnih kutova kosog rezanja.**

- Okrenite zaštitu od prevrtanja **(31)** toliko prema unutra ili prema van tako da električni alat ravno stoji na radnoj površini.

Usisavanje prašine/strugotina

Izbjegavajte rad bez mjera za smanjenje prašine.
Prikladna naprava za usisavanje ili kutija za prašinu/vrećica za prašinu smanjuje opterećenje prašinom opasno za zdravlje. Pobrinite se za dobro prozračivanje radnoga mjesta. Uvijek nosite prikladnu zaštitnu masku. Pri uporabi kutije za prašinu pravovremeno je ispraznite i redovito čistite uložak filtra kako bi se osiguralo optimalno usisavanje prašine.
Pri uporabi usisavača pridržavajte se zahtjeva navedenih u nastavku. Poštujte važeće propise u vašoj zemlji za materijale koje ćete obrađivati.

▶ **Izbjegavajte nakupljanje prašine na radnom mjestu.** Prašina se može lako zapaliti.

Zahtjevi za usisavač		
Preporučeni nazivni promjer crijeva	mm	**28**
Potreban podtlak[A)]	mbar hPa	≥ **140** ≥ **140**
Potrebna protočna količina[A)]	l/s m^3/h	≥ **23** ≥ **82,8**

Zahtjevi za usisavač	
Preporučena učinkovitost filtra	Klasa prašine M[B)]

A) Vrijednost snage na priključku usisavača električnog alata

B) U skladu s normom IEC/EN 60335-2-69

Pridržavajte se uputa za usisavač. Prekinite s radom ako je smanjena usisna snaga i uklonite uzrok.

Usisavanje prašine/strugotine može biti začepljeno prašinom, strugotinom ili odlomljenim komadićima izratka.

- Isključite električni alat i izvucite mrežni utikač iz utičnice.
- Pričekajte da se list pile potpuno zaustavi.
- Ustanovite uzrok začepljenja i otklonite ga.

Vlastito usisavanje (vidjeti sliku C)

Za jednostavno sakupljanje strugotina koristite vrećicu za prašinu **(46)** (pribor).

- Nataknite vrećicu za prašinu **(46)** na izbacivač strugotine **(37)**.

Vrećica za prašinu tijekom piljenja ne smije nikada doći u dodir s pomičnim dijelovima alata.

Pravovremeno ispraznite vrećicu za prašinu.

- ▶ **Nakon svake uporabe provjerite i očistite vrećicu za prašinu.**
- ▶ **Kako bi se izbjegla opasnost od požara, kod piljenja aluminija uklonite vrećicu za prašinu.**

Vanjsko usisavanje

Za usisavanje možete na izbacivač strugotine **(37)** priključiti i crijevo usisavača (Ø 35 mm).

Usisavač mora biti prikladan za obrađivani materijal.

Kod usisavanja suhe prašine ili prašine koja je posebno opasna za zdravlje i kancerogena, treba koristiti specijalni usisavač.

Zamjena lista pile (vidjeti sliku D1–D4)

- ▶ **Prije svih radova na električnom alatu izvucite mrežni utikač iz utičnice.**
- ▶ **Kod montaže lista pile nosite zaštitne rukavice.** Kod dodirivanja lista pile postoji opasnost od ozljeda.

Koristite samo listove pile čiji je maksimalno dopušteni broj okretaja veći od broja okretaja u praznom hodu.

Koristite samo listove pile koji odgovaraju karakterističnim podacima navedenim u ovim uputama za uporabu i koji su ispitani prema EN 847-1 i odgovarajuće označeni.

Koristite samo listove pile koje je preporučio proizvođač ovog električnog alata i koji su prikladni za obrađivani materijal. To sprječava pregrijavanje zubaca pile prilikom piljenja.

Demontaža lista pile

- Stavite električni alat u radni položaj.
- Zakrenite njišući štitnik **(8)** prema natrag i držite ga u ovom položaju.
- Okrenite šesterokutni vijak **(47)** šesterokutnim ključem (**8** mm) **(24)** i istovremeno pritisnite blokadu vretena **(33)** dok se ne uglavi.
- Držite pritisnutu blokadu vretena **(33)** i odvrnite šesterokutni vijak **(47)** u smjeru kazaljke na satu (lijevi navoj!).
- Skinite steznu prirubnicu **(48)**.
- Skinite list pile **(49)**.
- Ponovno polako vodite njišući štitnik prema dolje.

Montaža lista pile

- ▶ **Kod montaže pazite da se smjer rezanja zubaca (smjer strelice na listu pile) podudara sa smjerom strelice na štitniku!**

Ako je potrebno, prije montaže očistite sve dijelove koje treba montirati.

- Zakrenite njišući štitnik **(8)** prema natrag i držite ga u ovom položaju.
- Stavite novi list pile na unutarnju steznu prirubnicu **(50)**.
- Stavite steznu prirubnicu **(48)** i šesterokutni vijak **(47)**. Pritisnite blokadu vretena **(33)** dok se ne uglavi i stegnite šesterokutni vijak u smjeru suprotnom od kazaljke na satu.
- Ponovno polako vodite njišući štitnik prema dolje.

Rad

- ▶ **Prije svih radova na električnom alatu izvucite mrežni utikač iz utičnice.**

Transportni osigurač (vidjeti sliku E)

Transportni osigurač **(25)** omogućuje vam lakše rukovanje električnim alatom pri transportu do različitih mjesta primjene.

Uklanjanje osiguranja električnog alata (radni položaj)

- Pritisnite krak alata na ručki **(5)** malo prema dolje za rasterećenje transportnog osigurača **(25)**.
- Povucite transportni osigurač **(25)** do kraja prema van.
- Polako vodite krak alata prema gore.

Osiguranje električnog alata (transportni položaj)

- Otpustite vijak za fiksiranje **(1)** ako steže vučnu napravu **(2)**. Povucite krak alata do kraja prema naprijed i za blokadu vučne naprave ponovno stegnite vijak za fiksiranje.
- Vijak za podešavanje **(23)** uvrnite do kraja prema gore.
- Za blokiranje stola za piljenje **(29)** pritegnite ručicu za fiksiranje **(12)**.
- Zakrećite krak alata na ručki **(5)** prema dolje sve dok se transportni osigurač **(25)** ne može pritisnuti do kraja prema unutra.

Krak alata je sada sigurno blokiran za transport.

Priprema za rad

Kako bi se postigli precizni rezovi, nakon intenzivne uporabe morate provjeriti osnovne postavke električnog alata i po potrebi ih namjestiti.
Za to je potrebno iskustvo i odgovarajući specijalni alat.

Bosch servis će ove radove izvesti brzo i pouzdano.

Produženje/proširenje stola za piljenje (vidjeti slike F–G)

Dugački i teški izradci moraju biti podloženi ili poduprti na slobodnom kraju.

Stol za piljenje može se produžiti pomoću produžetaka stola za piljenje **(16)** ulijevo i udesno.

- Otpustite stezni vijak **(42)**.
- Povucite produžetak stola za piljenje **(16)** do željene dužine prema van.
- Za fiksiranje produžetka stola za piljenje ponovno zategnite stezni vijak **(42)**.

Prilagodljivi utični sustav naslona izratka **(17)** omogućuje vam brojne varijante produženja ili proširenja.

- Po potrebi utaknite naslon izratka **(17)** u prihvate **(44)** na električnom alatu ili u prihvate **(45)** drugog naslona izratka.

▶ **Električni alat nikada ne nosite držeći ga za naslone izratka.**
Prilikom transportiranja električnog alata koristite samo transportne naprave.

Vađenje granične vodilice (vidjeti sliku H)

Kod piljenja vertikalnih kutova kosog rezanja morate izvaditi lijevu ili desnu podesivu graničnu vodilicu **(19)**.

- Otpustite krilne vijke **(38)**.
- Izvadite podesivu graničnu vodilicu **(19)**.

Nakon piljenja vertikalnih kutova kosog rezanja ponovno umetnite podesivu graničnu vodilicu **(19)** i pritegnite krilne vijke **(38)**.

Pričvršćivanje izratka (vidjeti slike I1–I3)

Za osiguranje optimalne radne sigurnosti morate uvijek stegnuti izradak.
Ne obrađujte izratke koji su premali za stezanje.

Vertikalno pričvršćenje

- Pritisnite izradak prema graničnim vodilicama **(18)** i **(19)**.
- Utaknite isporučenu vijčanu stegu **(20)** u jedan od za to predviđenih provrta **(39)**.
- Otpustite krilni vijak **(51)** i prilagodite vijčanu stegu izratku. Ponovno stegnite krilni vijak.
- Stegnite navojnu šipku **(52)** i time fiksirajte izradak.

Horizontalno pričvršćenje

- Odvrnite krilni vijak **(53)** i razdvojite vijčanu stegu.
- Utaknite sada „smanjenu“ vijčanu stegu **(20)** s produžetkom **(54)** u jedan od za to predviđenih provrta **(28)**.
- Pritisnite izradak na stol za piljenje **(29)**.
- Stegnite navojnu šipku **(52)** i time fiksirajte izradak.

Otpuštanje izratka

- Za otpuštanje vijčane stege okrenite navojnu šipku **(52)** u smjeru suprotnom od kazaljke na satu.

Namještanje horizontalnog kuta kosog rezanja

- Stavite električni alat u radni položaj.

Namještanje horizontalnog standardnog kuta kosog rezanja (vidjeti sliku J)

Za brzo i precizno namještanje često korištenih horizontalnih kutova kosog rezanja na stolu za piljenje su predviđeni zarezi **(15)**:

lijevo		desno
	0°	
45°; 22,5°; 15°		15°; 22,5°; 45°

- Otpustite ručicu za fiksiranje **(12)** ako je pritegnuta.
- Pritisnite tipku za blokadu **(11)** prema dolje i okrećite stol za piljenje **(29)** na ručici za fiksiranje ulijevo ili udesno sve dok pokazivač kuta **(14)** ne pokaže željeni horizontalni standardni kut kosog rezanja.
- Ponovno otpustite tipku za blokadu **(11)**. Stol za piljenje se mora osjetno uglaviti u zarez.
- Ponovno pritegnite ručicu za fiksiranje **(12)**.

Namještanje proizvoljnog horizontalnog kuta kosog rezanja

Horizontalni kut kosog rezanja može se namjestiti u području od **47**° (lijeva strana) do **52**° (desna strana).

- Otpustite ručicu za fiksiranje **(12)** ako je pritegnuta.
- Pritisnite tipku za blokadu **(11)** prema dolje i okrećite stol za piljenje **(29)** na ručici za fiksiranje ulijevo ili udesno sve dok pokazivač kuta **(14)** ne pokaže željeni horizontalni standardni kut kosog rezanja.
- Ponovno otpustite tipku za blokadu **(11)**.
- Ponovno pritegnite ručicu za fiksiranje **(12)**.

Namještanje vertikalnog kuta kosog rezanja

Vertikalni kut kosog rezanja može se namjestiti u području od **45**° (lijeva strana) do **45**° (desna strana).

Za brzo i precizno namještanje često korištenih vertikalnih kutova kosog rezanja predviđeni su graničnici za kutove 0°, 22,5°, 33,9° i 45°.

Namještanje lijevog područja vertikalnog kuta kosog rezanja

- Izvadite lijevu podesivu graničnu vodilicu **(19)**.
- Okrećite lijevi graničnik **(41)** dok vertikalni standardni kut kosog rezanja od 45° na oznaci sa strelicom ne uskoči na svoje mjesto.
  Na taj način će biti na raspolaganju čitavo lijevo područje zakretanja.
- Tipku za blokadu **(13)** povucite prema gore.
- Zakrećite krak alata na ručki **(5)** ulijevo sve dok pokazivač kuta ne pokaže željeni vertikalni kut kosog rezanja.
- Krak alata držite u tom položaju i ponovno pritisnite tipku za blokadu **(13)** prema dolje.

Namještanje desnog područja vertikalnog kuta kosog rezanja

- Izvadite desnu podesivu graničnu vodilicu **(19)**.
- Okrećite desni graničnik **(41)** dok vertikalni standardni kut kosog rezanja od 45° na oznaci sa strelicom ne uskoči na svoje mjesto.

Na taj način će biti na raspolaganju čitavo desno područje zakretanja.
- Tipku za blokadu **(13)** povucite prema gore.
- Okrenite gumb za namještanje **(21)** lagano ulijevo i zakrećite krak alata na ručki **(5)** udesno sve dok pokazivač kuta ne pokaže željeni vertikalni kut kosog rezanja.
- Krak alata držite u tom položaju i ponovno pritisnite tipku za blokadu **(13)** prema dolje.

Namještanje vertikalnog standardnog kuta kosog rezanja (vidjeti sliku K)
- Izvadite desnu/lijevu podesivu graničnu vodilicu **(19)**.
- Tipku za blokadu **(13)** povucite prema gore.

Standardni kut kosog rezanja 0°:
- Okrenite gumb za namještanje **(21)** lagano ulijevo i zakrenite krak alata s desne strane iznad položaja 0° tako da se čujno uglavi u položaj 0°.
- Ponovno pritisnite tipku za blokadu **(13)** prema dolje.

Standardni kut kosog rezanja 45°, 33,9° i 22,5°:
- Okrenite lijevi ili desni graničnik **(41)** dok željeni vertikalni standardni kut kosog rezanja na oznaci sa strelicom ne uskoči na svoje mjesto.
- Zakrenite krak alata do graničnika ulijevo.
  ili
  Okrenite gumb za namještanje **(21)** lagano ulijevo i zakrenite krak alata na ručki **(5)** do graničnika udesno.
- Ponovno pritisnite tipku za blokadu **(13)** prema dolje.

Puštanje u rad

▶ **Pridržavajte se mrežnog napona!** Napon izvora struje mora se podudarati s podacima na tipskoj pločici električnog alata.

Uključivanje (vidjeti sliku L)
- Za **puštanje električnog alata u rad najprije** pritisnite blokadu uključivanja **(6)**. **Zatim** pritisnite prekidač za uključivanje/isključivanje **(35)** do kraja i držite ga pritisnutog.

Napomena: Iz sigurnosnih razloga ne može se blokirati prekidač za uključivanje/isključivanje **(35)**, nego tijekom rada mora stalno ostati pritisnut.

Isključivanje
- Za **isključivanje** otpustite prekidač za uključivanje/isključivanje **(35)**.

Piljenje

Opće upute za piljenje

▶ **Prije piljenja pritegnite ručicu za fiksiranje (12) i pritisnite tipku za blokadu (13) prema dolje.** List pile bi se inače mogao saviti u izratku.

▶ **Kod svih rezova morate najprije osigurati da list pile niti u jednom trenutku ne može dodirnuti graničnu vodilicu, vijčane stege ili ostale dijelove alata. Uklonite eventualno montirane pomoćne graničnike ili ih prilagodite na odgovarajući način.**

Zaštitite list pile od udaraca. List pile ne izlažite bočnom pritisku.

Pilite samo izratke koji su dopušteni kod namjenske uporabe.

Ne obrađujte izdužene izratke. Izradak uvijek mora imati ravan rub za nalijeganje na graničnu vodilicu.

Dugački i teški izradci moraju biti podloženi ili poduprti na slobodnom kraju.

Uvjerite se da njišući štitnik propisno radi i da se može slobodno pomicati. Prilikom vođenja kraka alata prema dolje njišući štitnik se mora otvoriti. Prilikom vođenja kraka alata prema gore njišući štitnik se mora ponovno zatvoriti iznad lista pile i blokirati se u najvišem položaju kraka alata.

Položaj korisnika (vidjeti sliku M)

▶ **Nemojte stajati u liniji s listom pile ispred električnog alata, nego uvijek bočno pomaknuti od lista pile.** Time je vaše tijelo zaštićeno od mogućeg povratnog udarca.
- Šake, prste i ruke držite dalje rotirajućeg lista pile.
- Ne prelazite rukama ispred kraka alata.

Piljenje s vučnim gibanjem
- Za rezove pomoću vučne naprave **(2)** (široki izradci) otpustite vijak za fiksiranje **(1)** ako je pritegnut.
- Po potrebi namjestite željeni horizontalni i/ili vertikalni kut kosog rezanja.
- Pritisnite izradak prema graničnim vodilicama **(18)** i **(19)**.
- Stegnite izradak prema dimenzijama.
- Krak alata odmaknite toliko od granične vodilice **(18)** da se list pile nađe ispred izratka.
- Uključite električni alat.
- Polako vodite krak alata s ručkom **(5)** prema dolje.
- Sada pritisnite krak alata u smjeru graničnih vodilica **(18)** i **(19)** i jednoličnim pomakom pilite izradak.
- Isključite električni alat i pričekajte da se list pile potpuno zaustavi.
- Polako vodite krak alata prema gore.

Piljenje bez vučnog gibanja (odrezivanje) (vidjeti sliku N)
- Za rezove bez vučnog pomaka (mali izradci) otpustite vijak za fiksiranje **(1)** ako je pritegnut. Gurnite krak alata do graničnika u smjeru granične vodilice **(18)** i ponovno pritegnite vijak za fiksiranje **(1)**.
- Po potrebi namjestite željeni horizontalni i/ili vertikalni kut kosog rezanja.
- Pritisnite izradak prema graničnim vodilicama **(18)** i **(19)**.
- Stegnite izradak prema dimenzijama.
- Uključite električni alat.
- Polako vodite krak alata s ručkom **(5)** prema dolje.
- Prorežite izradak jednoličnim pomakom.
- Isključite električni alat i pričekajte da se list pile potpuno zaustavi.
- Polako vodite krak alata prema gore.

Upute za rad

Označavanje linije rezanja (vidjeti sliku O)

Laserska zraka pokazuje vam liniju rezanja lista pile. Na taj način možete izradak pozicionirati za točno rezanje bez otvaranja njišućeg štitnika.

- U tu svrhu lasersku zraku uključite pritiskom na prekidač **(36)**.
- Izravnajte vašu oznaku na izratku na sredini linije lasera.

Napomena: Prije rezanja provjerite prikazuje li se ispravno linija rezanja. Laserska zraka može se pomaknuti npr. zbog vibracija kod intenzivne uporabe.

Dopuštene dimenzije izradaka

Maksimalni izradci:

Horizontalni kut kosog rezanja	Vertikalni kut kosog rezanja	Visina x širina [mm]
0°	0°	90 x 310
45°	0°	90 x 210
0°	45° (lijevo)	45 x 310
45°	45° (lijevo)	45 x 210
0°	45° (desno)	35 x 310
45°	45° (desno)	35 x 210

Minimalni izradci (= svi izradci koji se mogu stegnuti isporučenom vijčanom stegom **(20)** lijevo ili desno od lista pile): 130 x 50 mm (duljina x širina)

Maksimalna dubina rezanja (0°/0°): 90 mm

Piljenje izradaka jednake dužine (vidjeti sliku P)

Za jednostavno piljenje izradaka jednake dužine možete koristiti graničnik dužine **(26)**.

- Otpustite stezni vijak **(57)** i pomaknite graničnik dužine **(26)** u vodilici **(58)** na željenu dužinu izratka.
- Ponovno stegnite stezni vijak **(57)**.

Duži izradci:

- Otpustite krilni vijak **(59)** i izvucite vodilicu **(58)** do graničnika prema van.
- Ponovno stegnite krilni vijak **(59)**.
- Namjestite graničnik dužine **(26)** na željenu dužinu izratka.

Piljenje bez graničnika dužine:

- Otpustite stezni vijak **(57)** i pomaknite graničnik dužine **(26)** u vodilici **(58)** skroz prema van.
- Okrenite graničnik dužine za 90° tako da je u ravnini s graničnom vodilicom **(18)**.
- Ponovno stegnite stezni vijak **(57)**.

Namještanje graničnika dubine (piljenje utora) (vidjeti sliku Q)

Graničnik dubine mora se pomaknuti ako želite piliti utor.

- Zakrenite graničnik dubine **(22)** prema van.
- Zakrenite krak alata na ručki **(5)** u željeni položaj.
- Okrećite vijak za podešavanje **(23)** sve dok završetak vijka ne dodirne graničnik dubine **(22)**.
- Polako vodite krak alata prema gore.

Posebni izradci

Kod piljenja savijenih ili okruglih izradaka morate ih posebno osigurati od klizanja. Na liniji rezanja ne smije nastati nikakav raspor između izratka, granične vodilice i stola za piljenje.

Ako je potrebno, trebate izraditi specijalne držače.

Zamjena uložnih ploča (vidjeti sliku R)

Uložna ploča **(10)** može se istrošiti nakon dulje uporabe električnog alata.

Zamijenite neispravnu uložnu ploču.

- Stavite električni alat u radni položaj.
- Vijke **(60)** odvijte standardnim križnim odvijačem i izvadite staru uložnu ploču **(10)**.
- Umetnite novu uložnu ploču i ponovno stegnite vijke **(60)**.

Obrada profilnih letvica

Profilne letvice možete obrađivati na dva različita načina:

Pozicioniranje izratka	Podna letvica	Stropna letvica
– postavljena prema graničnoj vodilici	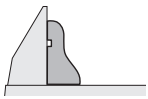	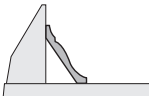
– ravno položena na stol za piljenje	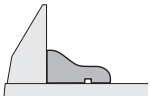	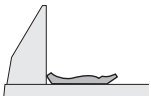

Osim toga, ovisno o širini profilne letvice, rezove možete izvoditi sa ili bez vučnog pomicanja.

Uvijek najprije izvršite probu s namještenim kutom kosog rezanja (horizontalnim i/ili vertikalnim) na otpadnom drvu.

Namještanje lasera

Napomena: Za ispitivanje funkcije lasera električni alat mora biti priključen na električno napajanje.

- ▶ **Tijekom namještanja lasera (npr. kod pomicanja kraka alata) nikada ne pritišćite prekidač za uključivanje/ isključivanje.** Nehotično pokretanje električnog alata može rezultirati ozljedama.
- Stavite električni alat u radni položaj.
- Okrenite stol za piljenje **(29)** sve do zareza **(15)** za 0°. Poluga se mora osjetno uglaviti u zarez.

Kako bi se postigli precizni rezovi, nakon intenzivne uporabe morate provjeriti laserske zrake i u danom slučaju ponovno podesiti.
Za to je potrebno iskustvo i odgovarajući specijalni alat. Bosch servis će ove radove izvesti brzo i pouzdano.

Provjera (vidjeti sliku S1)

- Ucrtajte ravnu liniju rezanja na izratku.
- Polako vodite krak alata s ručkom **(5)** prema dolje.
- Izravnajte izradak tako da se zupci lista pile podudaraju s linijom rezanja.
- Čvrsto držite izradak u ovom položaju i ponovno polako vodite krak alata prema gore.

- Čvrsto stegnite izradak.
- Lasersku zraku uključite pritiskom na prekidač **(36)**.

Laserska zraka mora se po čitavoj dužini podudarati s linijom rezanja na izratku i kada se krak alata vodi prema dolje.

Namještanje (vidjeti sliku S2)

- Okrećite vijak za namještanje **(61)** odgovarajućim odvijačem sve dok se laserska zraka po čitavoj dužini ne podudara s linijom rezanja na izratku.

Jednim okretom u smjeru suprotnom od kazaljke na satu, laserska zraka se pomiče s lijeva na desno, a jednim okretom u smjeru kazaljke na satu, laserska zraka se pomiče s desna na lijevo.

Provjera i namještanje osnovnih postavki

Kako bi se postigli precizni rezovi, nakon intenzivne uporabe morate provjeriti osnovne postavke električnog alata i po potrebi ih namjestiti.
Za to je potrebno iskustvo i odgovarajući specijalni alat.

Bosch servis će ove radove izvesti brzo i pouzdano.

Namještanje vertikalnog standardnog kuta kosog rezanja 0°

- Stavite električni alat u radni položaj.
- Okrenite stol za piljenje **(29)** sve do zareza **(15)** za 0°. Poluga se mora osjetno uglaviti u zarez.
- Tipku za blokadu **(13)** povucite prema gore.
- Okrenite gumb za namještanje **(21)** lagano ulijevo i zakrenite krak alata s desne strane iznad položaja 0° tako da se čujno uglavi u položaj 0°.
- Ponovno pritisnite tipku za blokadu **(13)** prema dolje.

Provjera (vidjeti sliku T1)

- Stavite trokut **(62)** pod kutom od 90° s listom pile **(49)** između stola za piljenje **(29)** i lista pile na stol za piljenje **(29)**.

Krak trokuta mora se podudarati s listom pile **(49)** po čitavoj dužini.

Namještanje (vidjeti sliku T2)

- Otpustite kontramaticu graničnog vijka **(63)** standardnim okastim ili viličastim ključem.
- Granični vijak **(63)** uvrnite ili odvrnite toliko dok se krak trokuta **(62)** ne podudara s listom pile po čitavoj dužini.
- Ponovno pritisnite tipku za blokadu **(13)** prema dolje.
- Zatim ponovno zategnite kontra maticu graničnog vijka **(63)**.

Ako pokazivač kuta **(55)** nakon namještanja nije u liniji s oznakom 0° na skali **(56)**, onda pomoću standardnog križnog odvijača otpustite vijak **(65)** i izravnajte pokazivač kuta uzduž oznake 0° (vidjeti sliku **W**).

Namještanje vertikalnog standardnog kuta kosog rezanja 45° (desno)

- Stavite električni alat u radni položaj.
- Okrenite stol za piljenje **(29)** sve do zareza **(15)** za 0°. Poluga se mora osjetno uglaviti u zarez.
- Izvadite desnu podesivu graničnu vodilicu **(19)**.
- Okrećite desni graničnik **(41)** dok standardni kut kosog rezanja od 45° na oznaci sa strelicom ne uskoči na svoje mjesto.
- Tipku za blokadu **(13)** povucite prema gore.
- Okrenite gumb za namještanje **(21)** ulijevo i zakrenite krak alata na ručki **(5)** do graničnika udesno.

Provjera (vidjeti sliku U1)

- Stavite trokut **(62)** pod kutom od 45° s listom pile **(49)** između stola za piljenje **(29)** i lista pile desno na stol za piljenje.

Krak trokuta mora se podudarati s listom pile **(49)** po čitavoj dužini.

Namještanje (vidjeti sliku U2)

- Otpustite kontramaticu graničnog vijka **(40)** standardnim okastim ili viličastim ključem.
- Granični vijak **(40)** uvrnite ili odvrnite toliko dok se krak trokuta **(62)** ne podudara s listom pile po čitavoj dužini.
- Ponovno pritisnite tipku za blokadu **(13)** prema dolje.
- Zatim ponovno zategnite kontra maticu graničnog vijka **(40)**.

Ako pokazivač kuta **(55)** nakon namještanja nije u liniji s oznakom 45° na skali **(56)**, najprije provjerite još jednom namještanje 0° za vertikalni kut kosog rezanja i pokazivač kuta. Zatim ponovite namještanje vertikalnog kuta kosog rezanja 45°.

Poravnavanje granične vodilice

- Stavite električni alat u transportni položaj.
- Otpustite ručicu za fiksiranje **(12)** ako je pritegnuta.
- Pritisnite tipku za blokadu **(11)** prema dolje i okrenite stol za piljenje **(29)** sve do zareza **(15)** za 0°.
- Ponovno otpustite tipku za blokadu **(11)**. Stol za piljenje se mora osjetno uglaviti u zarez.
- Izvadite podesive granične vodilice **(19)**.

Provjera (vidjeti sliku V1)

- Stavite trokut **(62)** pod kutom od 90° s listom pile **(49)** između granične vodilice **(18)** i lista pile na stol za piljenje **(29)**.

Krak trokuta mora se podudarati s graničnom vodilicom po čitavoj dužini.

Namještanje (vidjeti sliku V2)

- Otpustite sve šesterokutne vijke **(64)** isporučenim šesterokutnim ključem **(24)**.
- Zakrećite graničnu vodilicu **(18)** sve dok se trokut ne podudara po čitavoj dužini.
- Ponovno stegnite vijke.

Centriranje pokazivača kuta (vertikalnog) (vidjeti sliku W)

- Tipku za blokadu **(13)** povucite prema gore.
- Okrenite gumb za namještanje **(21)** lagano ulijevo i zakrenite krak alata s desne strane iznad položaja 0° tako da se čujno uglavi u položaj 0°.
- Ponovno pritisnite tipku za blokadu **(13)** prema dolje.

Provjera
Pokazivač kuta **(55)** mora biti u liniji s oznakom 0° na skali **(56)**.

Namještanje
- Otpustite vijak **(65)** križnim odvijačem i izravnajte pokazivač kuta uzduž oznake 0°.
- Ponovno stegnite vijak.

Centriranje pokazivača kuta (horizontalnog) (vidjeti sliku X)
- Stavite električni alat u radni položaj.
- Okrenite stol za piljenje **(29)** sve do zareza **(15)** za 0°. Poluga se mora osjetno uglaviti u zarez.

Provjera
Pokazivač kuta **(14)** mora biti u liniji s oznakom 0° na skali **(30)**.

Namještanje
- Otpustite vijak **(66)** križnim odvijačem i izravnajte pokazivač kuta uzduž oznake 0°.
- Ponovno stegnite vijak.

Transport električnog alata (vidjeti sliku Y)

Prije transporta električnog alata morate izvršiti sljedeće korake:
- Otpustite vijak za fiksiranje **(1)** ako je pritegnut. Povucite krak alata do kraja prema naprijed i ponovno stegnite vijak za fiksiranje.
- Uvjerite se da je graničnik dubine **(22)** pritisnut do kraja prema unutra i da vijak za podešavanje **(23)** kod pomicanja kraka alata ulazi kroz otvor bez dodirivanja graničnika dubine.
- Stavite električni alat u transportni položaj.
- Uklonite sve dijelove pribora koji se ne mogu čvrsto montirati na električni alat. Nekorištene listove pile prije transporta po mogućnosti spremite u zatvoreni spremnik.
- Električni alat nosite držeći transportnu ručku **(4)** ili zahvatite u udubljenja za držanje **(27)** bočno na stolu za piljenje.
- ▶ **Prilikom transportiranja električnog alata koristite samo transportne naprave, a nikada zaštitne naprave ili naslone izratka.**

Održavanje i servisiranje

Održavanje i čišćenje

- ▶ **Prije svih radova na električnom alatu izvucite mrežni utikač iz utičnice.**
- ▶ **Održavajte električni alat i ventilacijske proreze čistima kako biste radili dobro i sigurno.**

Ako je potrebna zamjena priključnog kabela, tada je treba provesti u **Bosch** servisu ili u ovlaštenom servisu za **Bosch** električne alate kako bi se izbjeglo ugrožavanje sigurnosti.

Njišući štitnik **(8)** mora se uvijek moći slobodno pomicati i sam zatvarati. Zbog toga područje oko njišućeg štitnika uvijek držite čistim.

Nakon svakog radnog postupka očistite prašinu i strugotine puhanjem komprimiranim zrakom ili kistom.

Redovito čistite klizni valjčić **(32)**.

Mjere za smanjenje buke
Mjere koje provodi proizvođač:
- Meki start
- Isporuka s listom pile specijalno razvijenim za smanjenje buke

Mjere koje provodi korisnik:
- Montaža na stabilnu radnu površinu koja prigušuje vibracije
- Uporaba listova pile s funkcijom smanjenja buke
- Redovito čišćenje lista pile i električnog alata

Servisna služba i savjeti o uporabi

Hrvatski
Tel.: +385 12 958 051

U slučaju upita ili naručivanja rezervnih dijelova, molimo vas obavezno navedite 10-znamenkasti kataloški broj s tipske pločice proizvoda.

Zbrinjavanje

Električne alate, pribor i ambalažu treba dovesti na ekološki prihvatljivo recikliranje.

Električne alate ne bacajte u kućni otpad!

Samo za zemlje EU:
Električni i elektronski uređaji koji više nisu uporabivi, moraju se odvojene sakupljati i zbrinuti na ekološko prihvatljiv način. Koristite predviđene sustave prikupljanja otpada. Nepravilno zbrinjavanje može biti štetno za okoliš i zdravlje zbog opasnih tvari koje može sadržavati.

1 619 PB9 050

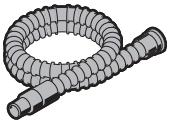

Ø 28 mm:
2 608 000 772 (3.2 m)

GAS 18V-12 MC

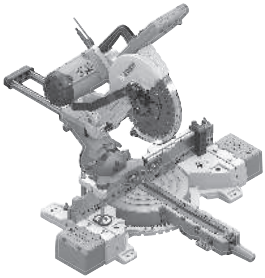

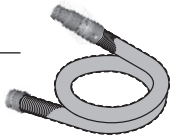

Ø 28 mm:
2 608 000 885 (4 m)

GAS 12-40 MA

GAS 35 M AFC

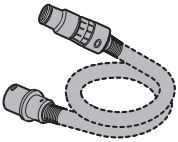

Ø 22 mm:
2 608 000 567 (5 m)
Ø 35 mm:
2 608 000 565 (5 m)

GAS 55 M AFC

Ø 22 mm:
2 608 000 568 (5 m)
Ø 35 mm:
2 608 000 566 (5 m)

Servicekontakte
Service Contacts
Contacts de Service
Contactos de Servicio
Контакты сервисных центров

https://www.bosch-pt.com/serviceaddresses

Garantiebedingungen
Guarantee Conditions
Conditions de Garantie
Condiciones de Garantía
Условия гарантии

https://www.bosch-pt.com/guarantee/202601